MUHTELİF PARÇALAR

MH-141	MH-142	MH-143	MH-144	MH-145
MH-146	MH-147	MH-148	MH-149	MH-150
MH-151	MH-152	MH-153	MH-154	MH-155
MH-156	MH-157	MH-158	MH-159	MH-160
MH-161	MH-162	MH-163	MH-164	MH-165
MH-166	MH-167	MH-168	MH-169	MH-170
MH-171	MH-172	MH-173	MH-174	MH-175

MUHTELİF PARÇALAR

MH-176

MH-177

MH-178

MH-179

MH-180

MH-181

MH-182

MH-183

MH-184

MH-185

MH-186

MH-187

MH-188

MH-189

MH-190

MH-191

MH-192

MH-193

MH-194

MH-195

MH-196

MH-197

MH-198

MH-199

MH-200

MH-201

MH-202

MH-203

MH-204

MH-205

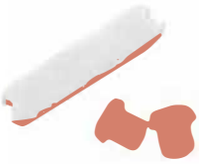
MH-206

MH-207

MH-208

MH-209

MH-210

MUHTELİF PARÇALAR

MH-211

MH-212

MH-213

MH-214

MH-215

MH-216

MH-217

MH-218

MH-219

MH-220

MH-221

MH-222

MH-223

MH-224

MH-225

MH-226

MH-227

MH-228

MH-229

MH-230

MH-231

MH-232

MH-233

MH-234

MH-235

MH-236

MH-237

MH-238

MH-239

MH-240

MH-241

MH-242

MH-243

MH-244

MH-245

TANSİYON GRUBU

TNS-001

TNS-002

TNS-003

TNS-004

TNS-005

TNS-006

TNS-007

TNS-008

TNS-009

TNS-010

TNS-011

TNS-012

TNS-013

TNS-014

TNS-015

TNS-016

TNS-017

TNS-018

TNS-019

TNS-020

AIR INTERLACING JET CERAMICS

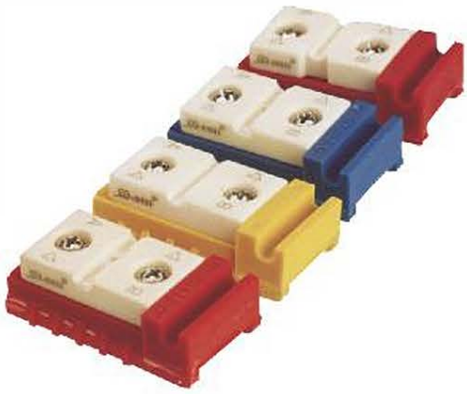

METAL PUNTA APARATI	PLASTİK PUNTA APARATI
P-142	P-212
P-213	P-312
P-203	P-412

TEKSTÜRİZE

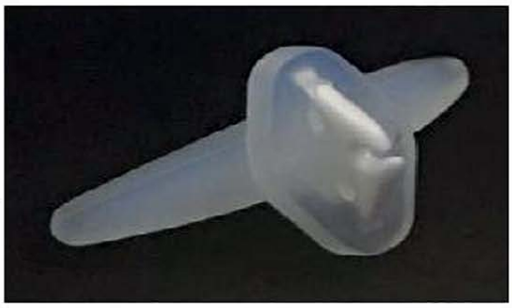

TX-001

TX-002

TX-003

TX-004

TX-005

TX-006

TX-007

TX-008

TX-009

TX-010

TEKSTÜRİZE

TX-011

TX-012

TX-013

TX-014

TX-015

TX-016

TX-017

TX-018

TX-019

TX-020

TEKSTÜRİZE

TX-021

TX-022

TX-023

TX-024

TX-025

TX-026

TX-027

TX-028

TX-029

TEKSTÜRİZE

TX-030

TX-031

TX-032

TX-033

TX-034

TX-035

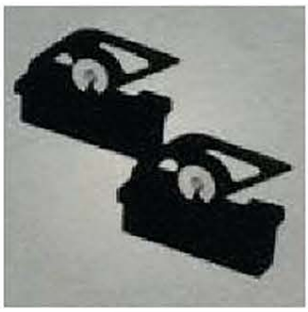

TX-036

TX-037

TX-038

TEKSTÜRİZE

TX-039

TX-040

TX-041

TX-042

TX-043

TX-044

TX-045

TEKSTÜRİZE

TX-046

TX-047

TX-048

TX-049

TX-050

TX-051

TX-052

ÖRGÜ MAKİNASI YEDEK PARÇALARI

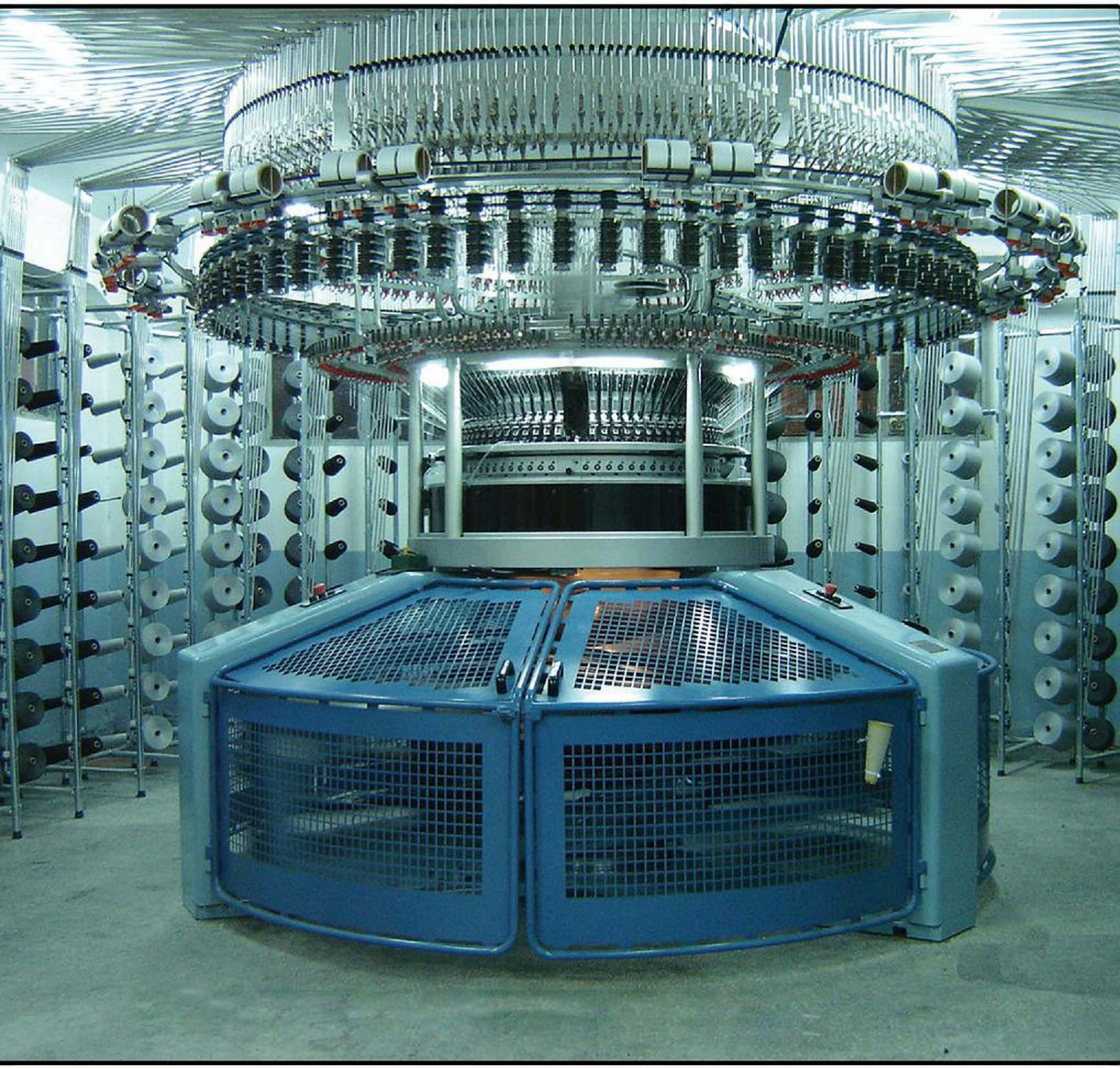

28 Fayn Süprem Kovanı

28 Fayn İnterlok Kovanı

ÇORAP MAKİNASI ÇARDAĞI VE YEDEK PARÇALARI

Bilgisayarlı Çorap Çardağı (Geniş)
MT-001

Mekanik Çorap Çardağı
MT-002

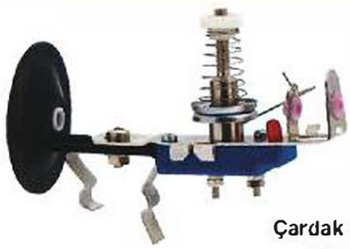

Çardak Kontağı
MT-003

Çardak Kontağı
MT-004

İplik Yönlendirici
MT-005

İğne Kontağı
MT-006

İğne Kontağı (Ayaklı)
MT-007

İplik Yönlendirici
MT-008

İplik Yönlendirici
MT-009

Bobin Tutucu Kirpi
MT-010

Bobin Tabağı
MT-011

MEKİK ÇEŞİTLERİ

Mayer Ribana Mekiği 3 Delik MT-012	Mayer Ribana Mekiği 1 Delik MT-013	Mayer interlok Mekiği MT-014	Mayer Askı Mekiği MT-015	Mayer Kapitone Mekiği MT-016
Mayer Renanit Mekiği MT-017	Mayer S4 Mekiği MT-018	Mayer İğne Önü Mekiği MT-019	Mayer Askı Mekiği Ucu MT-020	Mayer Fitil Mekiği MT-021
Terrot Kapitone Mekiği MT-022	Mayer Kapitone Mekiği Takım MT-023	Orizio Süprem Mekiği MT-024	Orizio Süprem Mekik Ucu MT-025	Orizio Süprem Mekiği MT-026
Orizio Havlu Mekiği MT-027	Orizio Havlu Mekiği Kısa MT-028	Mayer (Pilotelli Uygulaması) MT-029	Mayer 3 İplik Mekiği MT-030	Mayer Havlu Mekiği MT-031
Orizio Havlu Mekiği Uzun MT-032	Orizio Ribana Mekiği MT-033	Orizio İnterlok Mekiği MT-034	Orizio Ribana Mekiği MT-035	Monarch Süprem Mekiği MT-036
Ribana Mekiği MT-037	Monarch Süprem Mekiği MT-038	Monarch Süprem Mekiği MT-039	Monarch Süprem Mekiği MT-040	Monarch Süprem Mekiği MT-041
Sanyoung İnterlok Mekik Uyg. MT-042	Sanyoung Ribana Mekiği MT-043	Sanyoung Ribana Mekiği MT-044	Monarch Süprem Mekiği MT-045	Monarch Süprem Mekiği MT-046

MEKİK ÇEŞİTLERİ

Monarch Süprem Mekiği MT-047	Mayer Et Mekiği MT-048	Mayer Ringel Mekiği MT-049	Mayer Ringel Mekiği MT-050	Mayer Ringel Mekiği MT-051
Mayer Ovja Mekiği MT-052	Mayer Ringel Mekiği MT-053	Mayer Ringel Mekiği MT-054	Keum Yong Havlu Mekiği MT-055	Fitil Mekiği MT-056
Monarch Ringel Mekiği MT-057	Monarch Ringel Mekiği MT-058	Wellsoft Mekiği MT-059	Terrot Süprem Mekiği MT-060	Terrot Süprem Mekiği MT-061
Terrot Süprem Mekiği MT-062	Terrot Süprem Mekiği MT-063	Terrot Süprem Mekiği MT-064	Terrot Süprem Mekiği MT-065	Terrot Süprem Mekiği MT-066
Terrot İnterlok Mekiği MT-067	Terrot Ribana Mekiği MT-068	Uzuk Doğu Süprem Mekiği MT-069	Pai Lung Süprem Mekiği MT-070	Pai Lung Süprem Mekiği MT-071
Pilotelli Süprem Mekiği MT-072	Pilotelli Zirkonyum Uç MT-073	Zirkonyum Ters Uç MT-074	Jumberca Ringel Mekiği MT-075	Jumberca Havlu Mekiği MT-076
Jumberca Havlu Mekiği MT-077	Welknit Süprem Mekiği MT-078	Welknit Süprem Mekiği Uç MT-079	Jumberca Havlu Mekiği Ters MT-080	Vignoni Süprem Mekiği MT-081

MEKİK ÇEŞİTLERİ

Vignoni Süprem Mekiği Uç MT-082	Vignoni Süprem Mekiği MT-083	Wild Horse Mekiği MT-084	Wild Horse Mekiği MT-085	Uzak Doğu Mekiği MT-086
Ribana Mekiği MT-087	Camber Havlu Mekiği MT-088	Wellsoft Mekiği MT-089	Pai Lung 3 İplik Mekiği MT-090	Pai Lung 3 İplik Mekiği MT-091
Juing Long Süprem Mekiği MT-092	Camber Süprem Mekiği MT-093	Uzak Doğu Süprem Mekiği MT-094	San Yong Mekiği Pilotelli Uç. Uy. MT-095	Vignoni Likra Yönlendirici MT-096
Pilotelli Mekik Makarası MT-097	Pilotelli Likra Yönlendirici MT-098	Mayer S Bük. Likra Yön. Rul. MT-099	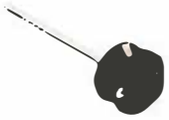 Mayer L Büküm Lik. Yön. MT-100	Mayer Likra Makarası MT-101
Mayer Renanit Likra Yön. MT-102	Mayer Likra Yönlendirici MT-103	Orizio Süprem Likra Yön. MT-104	Orizio Ribana Likra Yön. MT-105	Orizio Süprem Likra Yön. MT-106

ÇELİK ÇEŞİTLERİ

MV4. Süprem Çeliği MT-107	Ekonit İptal Çeliği MT-108	MV4 May Baskı Çeliği MT-109	Ekonit Platin Çeliği MT-110	Terrot 3 İplik Platin Çeliği MT-111
MV4 II Platin Çeliği MT-112	MV4. II İptal Çeliği MT-113	MV4. II Fank Çeliği MT-114	MV4.II Süprem Çeliği MT-115	İnterlok Silindir Çeliği MT-116
İnterlok Kapak Arka Çelliği MT-117	İnterlok Kapak Ön Çelliği MT-118	ETR Çelliği MT-119	Hareketli May Çelliği MT-120	May Baskı Çelliği MT-121
Ribana Kapak Arka Çeliği MT-122	Ribana Kapak Ön Çeliği MT-123	Ribana Silindir Çeliği MT-124	Relanit İptal Çeliği MT-125	May Salyangozlu ve Numaratör MT-126
Relanit Süprem Çeliği MT-127	Relanit Platin Çeliği MT-128	May Salyangozlu ve Numaratör MT-129	Çelik Civatası MT-130	Pilotelli Jvc 3 İptal Çeliği MT-131
Pilotelli Jvc 3 Fank Çeliği MT-132	Pilotelli Jvc 3 Süprem Çeliği MT-133	Pilotelli Jvc 4 İptal Çeliği MT-134	Pilotelli Jvc 4 Fank Çeliği MT-135	Pilotelli Jvc 4 Süprem Çeliği MT-136
Pilotelli Platin Çeliği MT-137	Pilotelli Mayı MT-138	Pilotelli Mayı MT-139	Pilotelli Çelik Vidası MT-140	Mayer Kapak Vidası MT-141

ÇELİK ÇEŞİTLERİ

Terront Ribana Salyangozu MT-142	Orizio 3 İplik İptal Çeliği MT-143	Orizio 3 İplik Fank Çeliği MT-144	Orizio 3 İplik Süprem Çeliği MT-145	Orizio John C Süprem Çeliği MT-146
Orizio Platin Çeliği MT-147	Otoryol Çeliği MT-148	Orizio Ribana Süprem Çeliği MT-149	Orizio Ribana Kapak Çeliği MT-150	Orizio Ribana Fank Çeliği MT-151
Orizio Havlu Platin Çeliği MT-152	Orizio Bakla Platin Çeliği MT-153	Orizio Çelik Civatalar MT-154	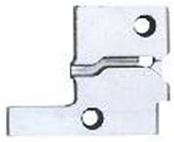 Terront Ribana İptal Çeliği MT-155	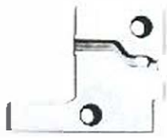 Terrot Ribana Fank Çeliği MT-156
Terrot Ribana Süprem Çeliği MT-157	Terrot Ribana Kap. İptal Çeliği MT-158	Terrot Ribana Kap. Fank Çel. MT-159	Terrot Ribana Kap. Süprem Çel. MT-160	Terrot S296 İptal Çeliği MT-161
Terrot S296 Fank Çeliği MT-162	Terrot S296 Süprem Çeliği MT-163	Terrot İnterlok İptal Çeliği MT-164	Terrot İnterlok Fank Çeliği MT-165	Terrot İnterlok Süprem Çeliği MT-166
Terrot Platin Çeliği MT-167	Terrot Platin Çeliği Yaprağı MT-168	Terrot May Salyangozu MT-169	Terrot Çelik Vidalar MT-170	Terrot Kapak Vidası MT-171
Monarch Süprem Çeliği MT-172	Platin Bakla Çeliği MT-173 Vignoni İptal Çeliği MT-174	Vignoni Süprem Çeliği MT-175	Platni Çeliği MT-176	Uzak Doğu Ribana Çeliği MT-177 Uzak Doğu İnterlok Çeliği MT-178

MAYER ÖRGÜ MAKİNASI YEDEK PARÇALARI

Şanzuman Dişlisi Kısa Z18 MT-179	Şanzuman Dişlisi Z51 MT-180	Şanzuman Dişlisi z31 MT-181	Alt. Çekt. Hareket Dişlisi Z16 MT-182	Üst Hareket Dişlisi Z38 MT-183
Şanzuman Göbek Hareket Dış. MT-184	Üst Hareket Dişlisi MT-185	Alt Hareket Dişlisi Z16 MT-186	Alt Hareket Dişlisi Z28 MT-187	Alt Hareket Dişlisi Z18 MT-188
Alt Hareket Dişlisi Z18 MT-189	Alt Hareket Dişlisi Z18 MT-190	Alt Çektirme Dişlisi MT-191	Alt Çektirme Dişlisi Z46 MT-192	Alt Çektirme Dişlisi Z102 MT-193
Bant Kasnak Dişlisi MT-194	Tabak Motor Dişlisi MT-195	Alt Çektirme Dişlisi MT-196	Ayna Mahruti Dişlisi Z11-Z33 MT-197	Ayna Mahruti Dişlisi Z11-Z33 MT-198
Tırnak Dişli Sol MT-199	Tırnak Dişli Milli MT-200	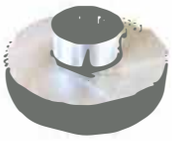 Tırnak Dişli Sağ MT-201	Alt Çektirme Dişlisi MT-202	Alt Çektirme Dişlisi Z102 MT-203
Kauçuk Takoz MT-204	Zincir Dişli MT-205	Zincir Dişli MT-206	Kasnak Dişlisi MT-207	Hava Dağıtıcı Süprem MT-208
Hava Dağıtıcı Çift Plaka MT-209	Top Sopası 4 Köşe MT-210	Kol Mili Pimli MT-211	Kol Mili Kamalı MT-212	Kol Mili Alyan Geçmeli MT-213

MAYER ÖRGÜ MAKİNASI YEDEK PARÇALARI

Ayarlı Kasnak Yaprağı MT-214	Ayarlı Kasnak Yaprağı MT-215	Tırnak Mili MT-216	Konik Tutucu MT-217	Çektirme Tırnağı MT-218
Tırnak Baskı Sacı MT-219	Yay Gerdirme Vidası MT-220	Eğri Bil Bağlantı Laması MT-221	Yay Gerdirme Kolu MT-222	Kaplin MT-223
Kumaş Kesme Bıçağı MT-224	Ringel Yönlendirici Tell MT-225	Ringel Ayak Sacı MT-226	Kömür Yatağı MT-227	Kömür MT-228
Conl Ayağı MT-229	Bant Yapıştırma Aparatı MT-230	Çektirme Yayları MT-231	Kontak Kablo Yatağı MT-232	Bant Kasnak Yatağı MT-233
İğne Kontağı MT-234	Yönlendirici Makara MT-235	Kasnak Baklası (1-2-3) MT-236	Kasnak Baklası MT-237	Çektirme Rulman Kolu MT-238
MT-239 May Numaratörü MT-239	MT-240 Tırnak Dişli Kolu MT-240	MT-241 Bant Kasnak Yatağı MT-241	MT-242 Kapı Kilidi MT-242	MT-243 Merdane Kolu MT-243

TERROT ÖRGÜ MAKİNASI YEDEK PARÇALARI

Mercotac MT-244	Likra Makarası Pimli MT-245	Tur Açma Butonu MT-246	Alt Çektirme Kumaş Çek. Mot. MT-247	Tırnak Baskı Sacı MT-248
Terrot Top Sopası Kilidi MT-249	Terrot Şaft Kaplin Alt MT-250	Terrot Şaft Kaplin Üst MT-251	Göbek Hareket Dişlisi Eski T MT-252	Kapı Menteşesi Plastik MT-253
Sarı Sigorta Saçı Büyük MT-254	Sarı Sigorta Saçı Küçük MT-255	Açıken Konik Dişli MT-256	Z29 Derin Dişli MT-257	Z29 Sulu Taşlı MT-258
Çanak Dişli MT-259	Kasnak Dişli (Yeni Model) MT-260	Kasnak Dişli (Eski Model) MT-261	Alt Çektirme Dişlisi z132 MT-262	Alt Çektirme Dişlisi Z18 MT-263
Şanzuman Dişlisi MT-264	Şanzuman Dişlisi MT-265	Şanzuman Dişlisi MT-266	Şanzuman Dişlisi MT-267	

ORİZİO ÖRGÜ MAKİNASI YEDEK PARÇALARI

Ayarlı Yaylı Kasnak Yeni MT-268	Ayarlı Kasnak Yaprağı MT-269	Yaylı ksnak Yaprağı MT-270	Yaylı Kasnak Dişlisi MT-271	Alt Çektirme Üst Kutu Rul. Yat. MT-272
Kör Mil Rulman Yatağı MT-273	Alt Çektirme Dişlisi Z14 H Rul. MT-274	Konik Dişli Z9-18 MT-275	Sonsuz Vida MT-276	Sarı Sonsuz Dişli MT-277
Konik Dişli Z25 -14 MT-278	Sonsuz Vida Takım Z24 MT-279	Kasnak Dişlisi Z32 MT-280	Üst Çektirme Redüktörü MT-281	Alt Çektirme Dişli Kutusu MT-282
Kasnak Dişlisi Z14 MT-283	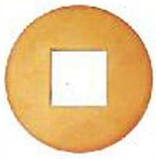 Balata MT-284	Tek Yönlü Rulman Burcu MT-285	Alt Çekt. Tek Yönlü Rul. HFL 3030 MT-286	Ayarlı Kasnak Bağlantı Mili MT-287
Lastik Tekerlek Mili MT-288	Tek Yönlü Rulman Mili MT-289	Alt Sigorta Saplaması MT-290	Kutu Bağlantı Saplaması MT-291	Gresörlük MT-292
Alt Çektirme Ayağı Sağ MT-293	Alt Çektirme Ayağı Sol MT-294	Suprem Ana Mil MT-295	Bant Kasnak Mili MT-296	Alt Sigorta Kolu MT-297
Alt Sigorta Kolu Tüp MT-298	Merdane Gerdirme Yatağı MT-299	Kasnak Bağlantı Mili MT-300	Merdane Dişlisi MT-301	Panel MT-302

ORİZİO ÖRGÜ MAKİNASI YEDEK PARÇALARI

Kapı Dili MT-303	Kapı Mıknatısı MT-304	Hava Fısfısı Gövdesi MT-305	Kapı Sivici MT-306	İğne Kontağı ve Kablosu MT-307
Ayarlı Kasnak Eski MT-308	Ayarlı Kasnak Yeni MT-309	Orizio Yaylı Kasnak Yeni MT-310	Orizio Yaylı Kasnak Eski MT-311	Yaylı Kasnak Yaprağı MT-312
Z14 Konik Dişli MT-313	Z24 Konik Dişli MT-314	Z14 Konik Dişli Ters MT-315	**PİLOTELLİ ÖRGÜ MAKİNASI YEDEK PARÇALARI** Z39 Dişli ve Sonsuz Vida MT-316	Üst Redüktör MT-317
Alt Çektirme Şanz. Dış Çeş. MT-318	Ayarlı Kasnak Yeni MT-319	Ayarlı Kasnak Eski MT-320	Yaylı Kasnak Eski MT-321	Mafsal ve Körük MT-322
Açıcı Takozu MT-323	Motor Dişlisi MT-324	Merdane Dişlisi MT-325	Merdane Dişlisi Demir MT-326	Z19 Alt Kutu Dişlisi MT-327
Bant Kasnak Mili MT-328	Bant Kasnak Dişlisi MT-329	Kademeli Açıcı Dişlisi MT-330	Merdane Başı Takozu MT-331	Z14 Gerdirme Zincir Dişlisi MT-332
Kasnak Dişlisi MT-333	Alt Sigorta Kolu Uzun MT-334	Alt Sigorta Kolu Kısa MT-335	Alt Sigorta Kolu Orta MT-336	

PİLOTELLİ YEDEK PARÇALARI

Vignoni Z24 Sarı Dişli Son. Vi. MT-337	Vignoni Alt Kutu Konik Diş. Tak. MT-338	Vignoni Merdane Taşı Dişlisi MT-339	Meteks Kasnak Dişli MT-340	Alt Çektirme Yayı MT-341
Vignoni Alt Çek. Sns. Vid. Kr. MT-342	Albi Göbek Hareket Dişlisi MT-343	Albi Darpus Ayna Mahruti Diş. MT-344	Albi Çift Plaka Ayna Mahruti D MT-345	Pai Lung Kasnak Mili MT-346
Pai Lung Kasnak Dişlisi MT-347	Jumberca Ayna Mahruti Dişli Tk. MT-348	Zirkonyum Bıçak MT-349	Seramik Bıçak MT-350	Kapı Kilidi MT-351
Kapı Menteşesi MT-352	Hava Nozulu MT-353	Kapı Kilidi MT-354	Hava Nozulu MT-355	5 Yaprakli Pervane MT-356
Alt Kutu Dişlisi MT-357	Göbek Hava Tertibatı MT-358			Şanzuman Dişlisi MT-359

LİKRA APARATI MEMİNGER VE YEDEK PARÇALARI

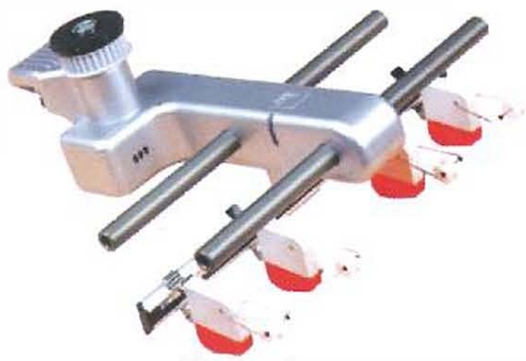

Likra Aparatı
MT-360

Motorlu IRO
MT-361

Ringel Furnisörü
MT-362

PVC Çiftli Trigel Furnisör
MT-363

TT5 Kevlar Bant
MT-364

Ringel Kontağı Misketli
MT-365

Surbant
MT-366

Delikli Bant
MT-367

Ringel Kayışı PU
MT-368

Ringel Kayışı Kauçuk
MT-369

Kontak Kablosu Yassı
MT-370

Tekli Kablo
MT-371

Çitfli Kablo
MT-372

Dörtlü Kablo
MT-373

Makara Şanzuman Çiftli
MT-374

Makara Şanzuman Tekli
MT-375

LİKRA APARATI MEMİNGER VE YEDEK PARÇALARI

Gerdirme Makarası MT-376	Likra Aparat Karışı MT-377	Delikli Makara Rulmanlı MT-378	Trigel Makara Rulmanlı MT-379	İplik Çanağı Düz MT-380
İplik Çanağı Pimli MT-381	PVC Meminger Mıknatıs Yatağı MT-382	Metal Furnisör Mıknatıs Yatağı MT-383	Kontak Makarası Pimli MT-384	Kontak Pimi Zirkonyum MT-385
İRO Boru Tutucu MT-386	Çin Furnisör Ön Takım MT-387	Seramik Pullu Süzme MT-388	Metal Pulu Süzme MT-389	Mıknatıs Seramik Gövde MT-390
Coni Mıknatıslı Süzme MT-391	Mıknatıs Seramik Takım MT-392	Mıknatıslı Pul Takım MT-393	Likra Aparat Dişlisi MT-394	Likra Aparat Dişlisi MT-395
Likra Aparat Dişlisi MT-396	Likra Aparat Dişlisi MT-397	L Çoklu Makas MT-398	Düz Çoklu Makas MT-399	L Makas MT-400
Düz Makas MT-401	Tansiyon Pulu Metal MT-402	Tansiyon Pulu Seramik MT-403	Papatya Makas MT-404	V Çoklu Makas MT-405
Furnisör Seramiği MT-406	Furnisör Alt Teli MT-407	Furnisör Seramiği MT-408	Kontak Sinyal Kapağı MT-409	Kırmızı, Sarı, Pembe, Siyah İplik Tansiyon Sakalı MT-410

BANT KASNAĞI VE GERDİRME ÇEŞİTLERİ

Bant Kasnak Çiftli
MT-411

Bant Kasnak Tekli
MT-412

Orizio 1.3.5 Bakla Takımı
MT-413

Orizio 1.12 Bakla Takımı
MT-414

Pilotelli 1.3.5 Bakla Takımı
MT-415

Mayer 1.3.5 Bakla Takımı
MT-416

Çin 1.3.5 Bakla Takımı
MT-417

Terrot 1-12 Bakla Takımı
MT-418

Kasnak Anahtarı
MT-419

Delikli Bant Yapıştırma Makinası
MT-420

Sur Bant Yapıştırma Makinası
MT-421

Yaylı Bant Gerdime Alt
MT-422

Yaylı Bant Gerdime Üst
MT-423

Yaylı Bant Gerdime Çiftli
MT-424

Gerdirme Aparatı Alt ve Üst
MT-425

Kayış Gerdirme Alt Tekli
MT-426

Kayış Gerdirme Üst Tekli
MT-427

Kayış Gerdime Alt Çiftli
MT-428

Kayış Gerdime Üst Çiftli
MT-429

Kayış Gerdime Dörtlü
MT-430

Kayış Temizleme Çiftli
MT-431

Fırça Yedeği
MT-432

Kayış Temizleme Tekli
MT-433

Likra Kontağı Yeni
MT-434

Şönil Kontağı
MT-435

Ringel Kontağı Boru Tutucu
MT-436

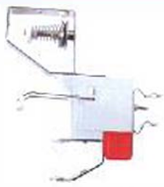

Ringel Üst Kontağı
MT-437

KANAL EĞESİ İGNE PENSESİ VE CIMBIZ ÇEŞİTLERİ İĞNE KONTAĞI VE KUMAŞ KONTAĞI

Kanal Eğesi 031 MT-438	Kanal Eğesi 038 MT-439	Kanal Eğesi 046 MT-440	Kanal Eğesi 056 MT-441	Kanal Eğesi 081 MT-442
Kanal Bıçağı MT-443	Lıkra İtici MT-444	Dil Açıcı Kanca MT-445	Dil Açıcı Kanca MT-446	Dil Açıcı Fırça (Plastik) MT-447
Dil Açıcı Fırça (Ağaç Saplı) MT-448	İğne Pensesi MT-449	Cımbız Eğik Uçlu 2. Kalite MT-450	Jüt Zımbızı MT-451	Cımbız Eğik Uçlu 1. Kalite MT-452
Jüt Zımbızı MT-453	Mıknatıs Antenli MT-454	Jüt Zımbızı MT-455	Ayna Antenli MT-456	Mekik Ayna Arkası MT-457
Monarch İğne Kontağı MT-458	Orizio İğne Kontağı MT-459	Pilotelli İğne Kontağı MT-460	Çorap İğne Kontağı MT-461	Pal Lung Kumaş Kontağı MT-462
Monarch Kumaş Kontağı MT-463	Terrot Kumaş Kontağı MT-464	Orizio Kumaş Kontağı MT-465	Terrot MK7 Kumaş Kontağı MT-466	Kontak Kablosu Işıklı MT-467
Kontak Kablosu Mayor MT-468	Mayor Kumaş Kontağı MT-469	Kontak Ayağı MT-470	Kontak Ayağı MT-471	Kontak Ayağı MT-472

İPLİK TANSİYON ALETİ VE ELEKTRİK MALZEMELERİ

Digital Ölçüm Aleti
MT-473

SCHMIDT Tansiyon Aleti
MT-474

ZIVY Tansiyon Aleti
MT-475

Digital Kumpaş
MT-476

Mikrometre
MT-477

Kovan Ayarlama
Saati ve Ayağı
MT-478

Çelik Ayarlama
Saati ve Ayağı
MT-479

İPLİK TANSİYON ALETİ VE ELEKTRİK MALZEMELERİ

Tur Sayacı MT-480	Tur Sayacı Sensörü MT-481	Kapı Sivic Makaralı MT-482	Tabak Motor MT-483	Tabak Motor MT-484
Kapı Sivici Düz MT-485	Jog Butonu MT-486	Stop Butonu MT-487	Start Butonu MT-488	Jog Butonu MT-489
Stop Butonu MT-490	Start Butonu MT-491			

MAKAS ÇEŞİTLERİ VE HIRDAVAT MALZEMELERİ

Kumaş Makası Küçük MT-492	Kumaş Makası Orta MT-493	Kumaş Makası Büyük MT-494	İplik Temizleme Makası MT-495	Kartela Makası MT-496
Kumaş Kesme Makası MT-497	Nitril Eldiven MT-498	502 Yapıştırıcı MT-499	Bant Çeşitleri MT-500	WD-10 MT-501
Topbaşı Kalemi MT-502	Bant MT-503	Bant MT-504	Bant MT-505	

LUP VE GRAMAJ CİHAZLARI

Gramaj Kesim Aleti
MT-506

Gramaj Jileti
MT-507

Gramaj Lastiği
MT-508

Hassas Terazi
MT-509

Gramaj Terazisi Mekanik
MT-510

Masaüstü Büyüteç Küçük
MT-511

Lup
MT-512

El Merceği
MT-513

Masaüstü Büyüteç Büyük
MT-514

AMPUL ÇEŞİTLERİ

Göbek Ampülü (24V) MT-515	Metal Duy MT-516	Porselen Duy MT-517	Vidalı Ampul (24V) MT-518
Vidalı Ampül (12V) MT-519	Pilotelli Sinyal Ampül MT-520	Florsan Ayağı MT-521	Florasan Lamba Fişli MT-522
Florasan Lamba 10W MT-523	Florasan Lamba 4-6-8-W MT-524	Cam Sigorta Yatağı MT-525	Florasan Lamba 10W MT-526
Kontak Ampülü MT-527	Florasan Orizio 10W MT-528	Cam Sigorta MT-529	Simit Florasan (22W) MT-530
Starter S2 MT-531	Monarch Starter MT-532	Kumaş Kontağı MT-533	

HAVA TABANCA ÇEŞİTLERİ
İNVERTÖR VE FAN PERVANELERİ

İplik Transfer Tabancası
MT-534

Plastik Tabanca Çin
MT-535

Plastik Tabanca Tayvan
MT-536

Metal Hava Tabancası Kısa
MT-537

Metal Hava Tabancası Uzun
MT-538

Metal Hava Tabancası Çin
MT-539

Sprial Hava Hortumu
MT-540

Yağdanlık Hortumu
MT-541

Hava Hortumu
MT-542

PVC Hortum Kesme Makası
MT-543

PU-PE Hortum Kesme Makası
MT-544

Avuç İçi
MT-545

Hava Regülatörü
MT-546

Kömür Çeşitleri
MT-547

4'lü Kanat
MT-548

Kare Fan
MT-549

Göbek Havalandırması Çift Pervaneli
MT-550

Gamak Motor
MT-551

MT-552

Yüksek Basınçlı Elektromanyetik Yağlama Sistemi

- 4-8-12 ayrı yağ çıkışı
- 10-150 saniye bekleme süresi
- Kullanım ve ayar kolaylığı
- Yağ bitiş uyarı sinyali
- 220 Volt çalışma voltajı
- Sağlam ve dayanıklı malzeme
- % 100 yerli üretim
- 2 Yıl garanti

MT-553

MT-554

MT-555

MT-556

MT-557

MT-558

MT-559

MT-560

MT-561

MT-562

MT-563

MT-564

MT-565

MT-566

MT-567

MT-568

MT-569

MT-570

ÇARDAK VE YEDEK PARÇALARI

Yer Tasarruflu Çardak Sistemi

Çardak Numaratörü

MT-571

Boru Tutucu Deve Boynu

MT-572

Alüminyum Boru 10 mm.

MT-573

Alüminyum Boru 13 mm.

MT-574

Bobin Mili

MT-575

Çardak Kelepçesi

MT-576

Dirsek Kelepçesi

MT-577

Mil Tapası

MT-578

Furnisör Ayağı

MT-579

Çardak Kelepçesi 4 Bağlantılı (Yeni Model)

MT-580

Boru Tutucu 10'luk

MT-581

Huni Ayak - Coni

MT-582

Furnisör Ayağı

MT-583

Boncuklu Yay

MT-584

Dirsek (8-8mm)

MT-585

Dirsek (10-8mm)

MT-586

Dirsek (13-10mm)

MT-587

Dirsek (10-10mm)

MT-588

PVC Boru Makası

MT-589

Bükümlü İplik Tur Açma Aparatı

MT-590

Hava Dağıtıcı T

MT-591

Plastik İplik Yönlendirici

MT-592

PVC Boru Tutucu

MT-593

İplik Yönlendirici Yay

MT-594

Ceramic Blades

Typical Properties of Sirector Fine Ceramics

Sirector No	Material	Density g/cm³	Hardness HV 0.5 Gpa	Volume Resistivity Ω.cm	Color	Main Application
MT- 100	Sapphire	4.0	2300	$>10_{14}$	Transparent	Optics, High quality guides
MT- 101	Al_2O_3 99.9%	3.109	2100	$>10_{14}$	Lvory/Pink	High quality guides
MT- 102	Al_2O_3 99.7%	3.106	1700-2100	$>10_{14}$	Lvory/Pink	Thread guides
MT- 103	Al_2O_3 111~98%	3.60-3.80	1200-1650	$>10_{14}$	Free	Thread guides
MT- 200	ZrO_2	6.0	1400	10_{10}	White/Yellow	Pump parts, Knives etc.
MT- 201	Al_2O_3/ZrO_2	4.3	1450	$>10_{12}$	White	Engineering Ceramics
MT- 301	TiO_2	4.0	1110	$>10^{12}$	Yellow	Thread guides
MT- 302	TiO_2	4.0	1110	$>10_2$	Black	Threads guides

Surface Finish of Sirector Ceramic Thread guides

Surface Finish	Material	Surface Roughness (μm)	Main Application
Standard	MT- 101	0.4-0.6	High quality guides
	MT- 102	0.4-0.8	Thread guides
	MT- 103	0.8-1.8	Thread guides
Smoth Polish	MT- 101	0.2-0.4	High quality guides
	MT- 102	0.2-0.4	Thread guides
	MT- 201	0.2-04	High quality guides
	MT- 302	0.2-0.4	Thread guides
High Polish	MT- 101	‹0.2	High quality guides
	MT- 102	‹0.2	High quality guides
	MT- 301	‹0.2	Thread guides
Special Finish	MT- 101	0.3-0.4	Special quality guides

Eyelets (Standard)

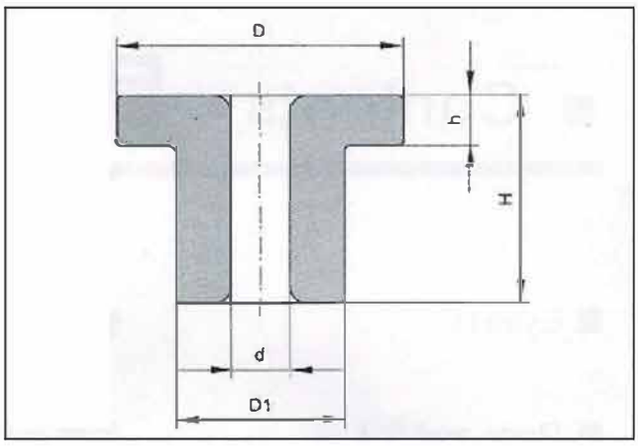

Art.No.	D	D1	d	H	h
MT-0101	2,5	1,111	1,1	16	1
MT-0102	2,6	1,8	0,8	2	0,4
MT-0103	2,6	1,8	0,8	11,5	1
MT-0104	2,6	1,101	1,3	8	1
MT-0105	2,75	2	1,3	9,8	0,8
MT-0106	2,8	2,1	1,2	9,6	0,8
MT-0107	3	2	1	5	1
MT-0108	3	2	1	12	1
MT-0109	3	2,3	1,3	7,2	1,1
MT-0110	3	2,3	1,3	10,5	1
MT-0111	3	2,3	1,3	14	1,5
MT-0112	3	2,5	1,5	2,5	1
MT-0113	3,1	2	1	5	1
MT-0114	3,1	2,3	1,5	5	1
MT-0115	3,2	2,2	1,2	5,8	0,8
MT-0116	3,3	2,5	1,6	11	1
MT-0117	3,5	2,5	1,8	1,5	1
MT-0118	3,5	2,5	1,5	2,5	1
MT-0119	3,5	2,5	0,4	4	1
MT-0120	3,5	2,5	1,6	11	1
MT-0121	3,5	2,8	1,8	13	1,5
MT-0122	3,6	2,4	1,6	2,5	1
MT-0123	3,8	2,3	1,3	6,1	1,3
MT-0124	3,8	2,5	1,5	3,2	1,2
MT-0125	3,8	2,5	1,5	3,6	1
MT-0126	3,8	2,5	1,5	4	1
MT-0127	3,8	2,5	1,5	5	1
MT-0128	3,8	2,5	1,5	5,2	1,2
MT-0129	3,8	2,5	1,5	5,3	1,3
MT-0130	3,8	2,5	1,5	5,9	1,2
MT-0131	3,8	2,5	1,5	6,7	1,2
MT-0132	3,8	2,5	1,5	8	1,3

Art.No.	D	D1	d	H	h
MT-0133	3,8	2,5	1,5	15	1
MT-0134	4	2,5	1,5	6,8	1,3
MT-0135	4	2,8	1,2	4,2	1,2
MT-0136	4	3	1,5	3	1
MT-0137	4	3	2	4	1
MT-0138	4	3	1,6	5,5	0,5
MT-0139	4,2	2,9	1,7	4,2	1,2
MT-0140	4,2	3	1,7	2	1
MT-0141	4,2	3	1,5	3	1
MT-0142	4,2	3	1,7	3	1
MT-0143	4,2	3	1	4	1
MT-0144	4,2	3	1,7	4,2	1,2
MT-0145	4,2	3	1,8	4,2	1,2
MT-0146	4,2	3	2	5	1
MT-0147	4,3	3	1,7	4,35	1,2
MT-0148	4,3	3,2	2	3,1	1
MT-0149	4,3	3,8	3	2,4	0,4
MT-0150	4,4	2,8	1	2,9	1
MT-0151	4,5	2,7	0,9	3	1
MT-0152	4,5	2,8	1	3	1
MT-0153	4,5	3,2	1,5	5	1
MT-0154	4,5	3,5	1	3	1
MT-0155	4,5	3,5	2	3,2	1
MT-0156	4,5	3,5	2,5	3,5	1
MT-0157	4,5	3,5	1,6	3,8	1,2
MT-0158	4,6	3,6	2,5	3	1
MT-0159	4,7	4	2	6.5	1.2
MT-0160	4,8	2,8	1	3	2
MT-0161	4,8	2,8	1,5	3	1
MT-0162	4,8	2,8	1,2	3,2	1,2
MT-0163	4,8	2,8	1,5	4	1
MT-0164	4,8	2,8	1,7	4	1

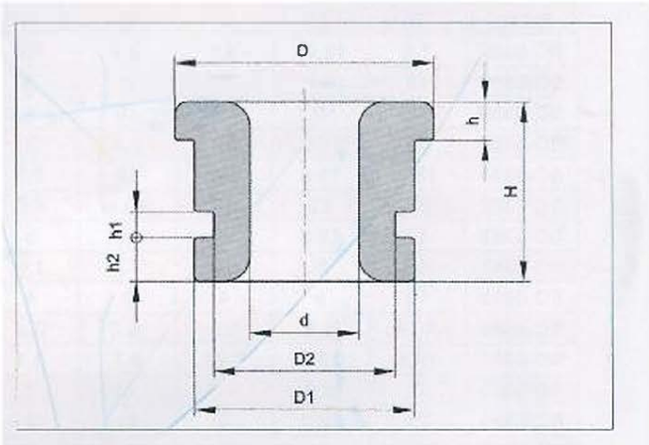

Art.No.	D	D1	D2	d	H	h	h1	h2
MT-0401	5,8	4,6	3,9	2	9,5	1	0,8	3,4
MT-0402	6	4,8	3,8	2,8	3,4	1	0,8	0,8
MT-0403	6,6	5	4,2	3	5,7	1,6	1,2	4,5
MT-0404	7,5	6	5,5	3,2	4,5	1,2	1	1,1
MT-0405	8,5	6	4,5	3	9	2	1,3	4,7
MT-0406	8,5	6,5	6	4	6	1,7	1	1,5
MT-0407	8,7	6,5	6	2,5	6,2	1,8	1,2	1,5
MT-0408	9,5	7,7	6,8	4	7,5	1,5	1	1,5
MT-0409	9,5	7,8	7	4	8	1,5	1	1
MT-0410	9,5	8	7	4	8	2	1,5	1
MT-0411	9,6	7,7	6,7	4,3	8,3	1,3	1	2,7
MT-0412	10	7,5	6,5	4	10	3	1	2
MT-0413	10	8	7,1	4	7,8	1,5	1,8	2,7
MT-0414	10	8,2	7	4	8,5	2	1,6	1,4
MT-0415	10	8,25	7	5	5,5	1,5	2	1,3
MT-0416	10	8,3	7	4,2	7	1,5	1	2
MT-0417	10	8,4	7	4,4	5,5	1,6	1,1	1,6
MT-0418	10	8,4	7,8	5	5,5	1,5	1,5	1,6
MT-0419	10	8,4	7,2	5	7	1,5	1,5	1,6
MT-0420	10	8,5	7	4,2	7	1,5	1	2
MT-0421	12	9	7	5	20	2	2	1
MT-0422	12	9	7	5,5	20	2,1	2	1,9
MT-0423	12	10	9,4	6	15	2	1,1	1,9
MT-0424	13,6	10,5	9,5	6	7,6	2,6	2,3	2,7
MT-0425	14	10	8	5	16	5	1,5	2
MT-0426	14	11	9	6	5	1,6	1,7	1,3
MT-0427	15	11	9	4	10	3	2	2
MT-0428	18	14,5	12	9	15	3	1,5	3,5
MT-0429	21	13	11,3	6,5	11	6	3	2
MT-0430	22	14,8	12,8	7,5	15,2	5,7	2	5,5
MT-0431	32	23	21	11,5	15,5	3	1,5	3
MT-0432	35	30	28	20	16	4	2	4
MT-0433	44	40	36	30	13	3	2,8	2

Art.No.	D	D1	D2	d	H	h	h1	h2
MT-0434	15,2	11	8,7	6,5	10	2,6	2,3	2
MT-0435	9	7,2	6,3	3,6	7,5	1,5	1,1	2
MT-0436	49	44,3	42,3		25	4,2	2,5	18,2
MT-0437	21	15,5	13,9	12	8,7	2	2	1,5
MT-0438	18	14	13	6	8	3	2,5	2,5
MT-0439	12,9	9,8	8,5	6,5	8	2	1,4	1,6
MT-0440	25,9	17,9	15,7	10,3	11,5	3	2	5
MT-0441	9,4	7,8		4	8	1,5	1,1	
MT-0442	10	8	7	5	7,5	1,2	2	1
MT-0443	26	24	22	16,5	14	2	5	3,5
MT-0444	9,8	8	6,6	3,8	8,4	2	0,9	1,5
MT-0445	5,8	4,45	3,4	1,5	4,8	1,3	0,8	1,1
MT-0446	15,3	12,3	10,8	5,1	8,6	1,5	1,1	2

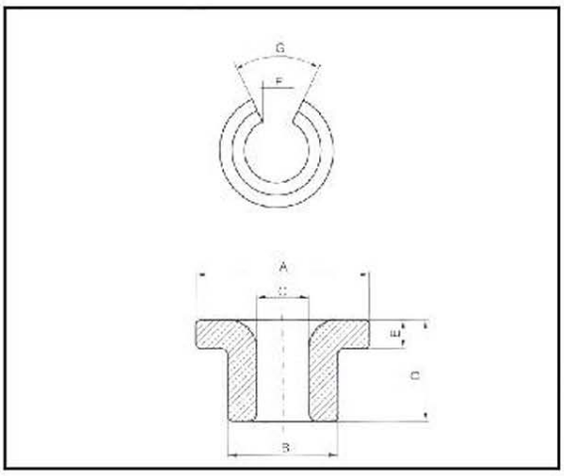

Art.No.	A(Φ)	B(Φ)	C(Φ)	D	E	F	G
MST-670-805	10,5	8	2,5	6	1,5		45°
MST-671-BK120	5	3,5	1,7	3,9	1	1	2
MST-672-158	9,7	7,1	3	3,3	1,54	1,7	2,6
MST-673-61	8,7	6,8	3,5	3,5	1	1,4	2
MST-674-224	5,2	3,6	1,6	4,2	1	1	
MST-675-309	5	3,5	1,8	4	1	0,7	
MST-676-322	5,25	3,15	2,7	4	1,5	1,5	
MST-677-22	9,9	4,7	2	6,4	2,4	0,5	2,5
MST-678-518	12	8	7	4,1	1,2	1	3
MST-679-528	11	8,4	5	3	1	3,7	3
MST-680-537	5,3	3,5	2	3	1	1,2	
MST-681-656	21	15	6	48	6	3	
MST-698-661	7,8	5,8	3	4,5	1,8		30°
MST-689-717	6,6	4,7	2,5	3,2	1,2	0,8	
MST-6100-748	10	7,7	3,7	5,5	1,5	3,1	
MTS-6101-7100	9,4	7	3,2	4,4	2	2,5	4
MST-6102-881	9,2	7,8	3	8,3	1,6	1,8	
MST-6103-10110	7	8,2	2	8,9	1,2	1	
MST-6104-1128	9,2	6,8	4	3,2	1,7	1,7	
MST-6105-1210	7,86	6,6	3,06	7,6	1,3	2,5	
MST-6106-HMT40	11	8,4	4,9	5,5	2	2	
MST-6107-AJ16	5,3	3,65	1	4,4	1,2	1	
MST-6108-B5100	7,7	4,9	3,5	5,9	1,5	1,8	

Art.No.	A(Φ)	B(Φ)	C(Φ)	D	E	F	G
MST-6109-B604	19	14,5	8	6,5	3	3	
MST-6110-B602	16,4	13,1	6,6	7,5	2,5	2	
MST-8111-B605	17	13	9	14,5	3	2	
MST-696-B6803	10,2	8	4	5,4	1,8	1,8	
MST-697-B44	12,7	9,7	3,8	7,9	2,4	1,3	
MST-698-B45	30,5	15,2	6,2	22,3	8,6	5,5	
MST-699-B38	30,5	15	4,7	34	12,7	4,7	
MST-700-27	9,8	8	4,5	5,5	1,8	2,15	
MST-701-1097	5	3,5	2	8	1	0,8	60°

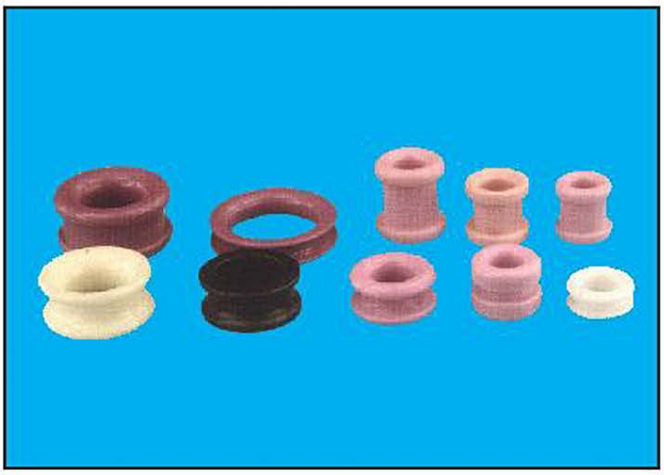

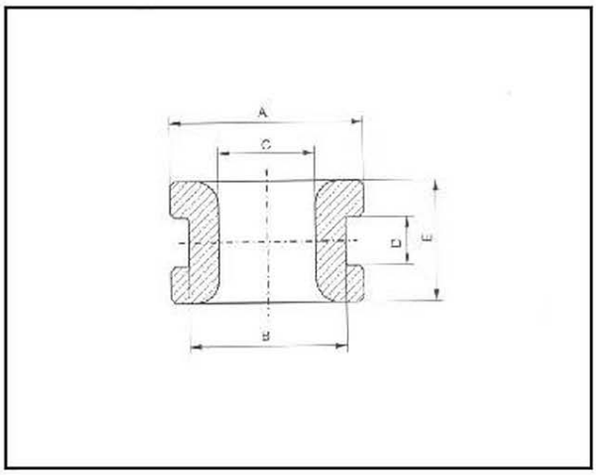

Art.No.	A(Φ)	B(Φ)	C(Φ)	D	E
MST-703-29	8,1	6	4,1	1,4	3,5
MST-704-138	8	6	3,3	1,9	4,9
MST-705-205	8,2	5,5	4	1,5	6
MST-706-2109	8,6	6	3,8	1,5	5,5
MST-707-298	8	6	3,8	1,4	3,4
MST-708-316	8,5	6	3,5	1,7	5,5
MST-709-324	8,6	6	4,1	2,4	5,4
MST-710-339	7,7	5,6	4,3	4,5	7,1
MST-711-344	11,8	9,7	4,5	2,5	6,5
MST-712-376	8,8	6	4,2	1,6	5
MST-713-3109	8	6	3,4	1,8	5
MST-714-406	9	7,1	3,3	3,5	6,5
MST-715-262	10,3	8,3	6	1,5	4,6
MST-716-15	11,7	9	6	2	6,2
MST-717-18	10,9	8,6	5,9	2,5	5
MST-718-19	8,1	6,1	4,3	4,2	7,5
MST-719-452	10,4	7	4,9	2,5	5,3
MST-720-458	6,3	5,3	4	1	3,4
MST-721-459	5,1	4,1	3	0,9	2,65
MST-722-529	13,6	11,6	8	9,6	13,6
MST-723-572	8,8	6	4,2	1,7	5
MST-724-653	6	3,6	1,5	1,1	3,1
MST-725-580	10	7	5,2	2,6	5

Art.No.	A(Φ)	B(Φ)	C(Φ)	D	E
MST-726-720	4,2	3,3	2,2	0,9	2,8
MST-727-726	26	20	15	11	21
MST-728-757	3,4	2,5	1,6	0,5	1,5
MST-729-804	6,1	4,9	3,3	6,3	8,3
MST-730-807	6,9	6	3	1	3
MST-731-816	13,4	11,6	8,2	9,8	13,8
MST-732-1047	11,68	8,13	4,75	R3,105	9,12
MST-733-1122	8,3	6,5	3,6	1,7	5,6
MST-734-1162	8	6,43	3,56	1,4	4,19
MST-735-1218	6,25	5,5	4	2,8	6,2
MST-736-215	9	6,9	4	6,2	10

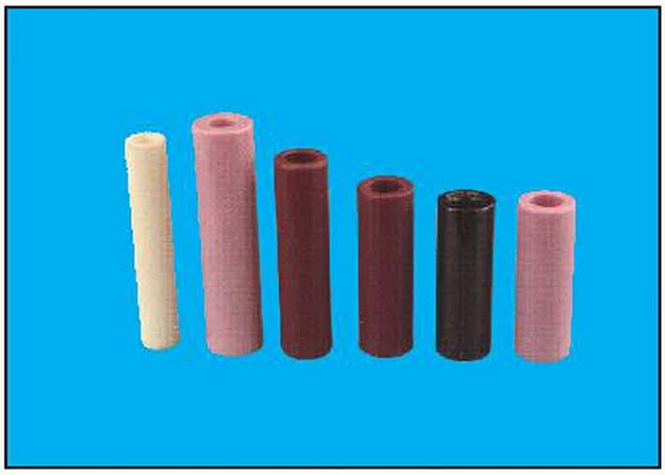

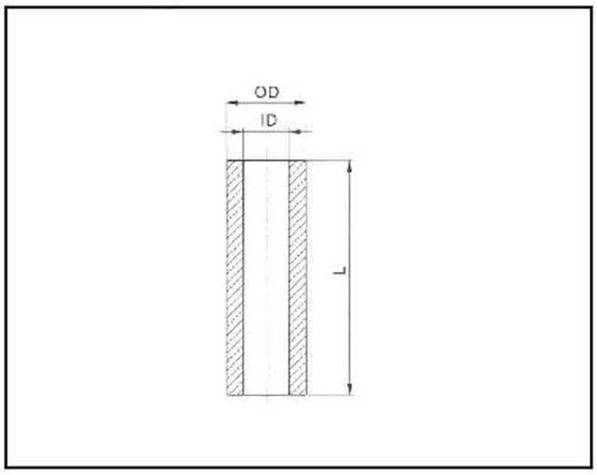

Art.No.	OD	ID	L
MST-800	3,2	1,7	25
MST-801	3,2	1,7	28
MST-802-53	5	3,15	8
MST-803-39	8	5,3	11
MST-804-3529	10	8	30
MST-805	2,111	1,6	3
MST-806	2,111	1,6	4
MST-807-3420	1,111	1,2	8
MST-808	1,111	1,2	7
MST-809-3353	1,111	1,2	6
MST-810	9,5	6,5	15
MST-811-70	10	6,1	28
MST-812	5	1,7	25
MST-813-100	10	5,5	20
MST-814-101	13	7,1	5,7
MST-815-102	12	7,2	5,8
MST-816-104	10	5,5	18
MST-817-110	10	5,9	28
MST-818-221	1,9	1,1	0,9
MST-819-222	1,111	1,1	7
MST-980-3409	3	2	10
MST-981-3398	2,2	1,35	25
MST-982-2100	2,45	1,6	3,5

Art.No.	OD	ID	L
MST-999-3399	4	2	6,7
MST-10700-33103	8	5	2
MST-10701-3305	2,5	1,65	25
MST-10702-3307	2,5	1,65	38
MST-10703-3400	2,55	1,6	2,2
MST-10704-3309	2,5	1,65	15
MST-10705-3310	2,5	1,65	16,8
MST-10706-33106	20	9,5	5,5
MST-9107-33107	6,8	4,5	55
MST-9108-139	12	9,5	3
MST-9109-157	5,101	2,4	6,8
MST-9110	2,5	1,7	25
MST-9111-169	10	5,5	28
MST-996-173	7,5	6	8,5
MST-997-181	2,55	1,6	12
MST-998-212	5,7	3,2	11,3
MST-999-97	10	4,5	10
MST-1000-99	9,53	5,13	20,6
MST-1001-100	9,27	5,28	20,7
MST-1002-101	6,35	4,19	32,3
MST-1003-267	3	2	0,8
MST-1005-127	2,2	1,4	11
MST-1006-128	2,2	1	11

Art.No.	OD	ID	L
MST-1007-129	2	1	12
MST-1008-129	2	1	11
MST-1009-130	2	1	24
MST-1010-132	3,25	2,1	1,1
MST-1011-133	2,9	1,5	1,2
MST-1012-134	1,9	1,1	1,1
MST-1013-139	12	9,5	3
MST-1014-145	4,5	3	17
MST-1015-3309	2,5	1,65	15
MST-1016-3310	2,5	1,65	16,8
MST-1017-3311	2,4	1,7	17
MST-1018-3312	7	4,5	45
MST-1019-3313	9	5,3	42
MST-1020-3314	2,45	1,6	4
MST-1021-3317	2,5	1,6	7
MST-1022-3319	23,55	17,4	3,6
MST-1023-3322	6	4	50
MST-1024-3324	25	5	1,7
MST-1025-3325	10	6,3	15
MST-1026-3326	4	1,1	2,35
MST-1027-3327	2,7	1,35	24,5
MST-1028-3328	10	4,5	40
MST-1029-3330	1,111	1,1	6

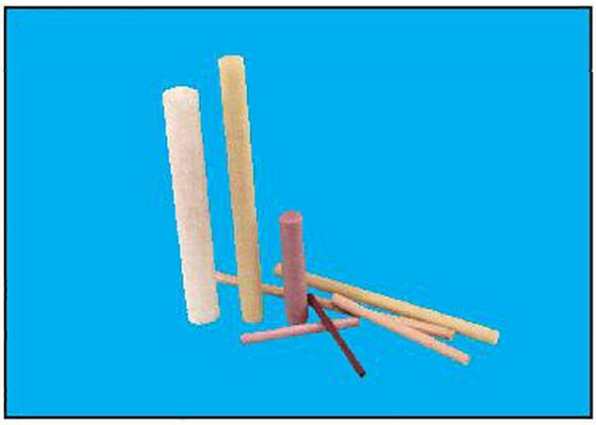

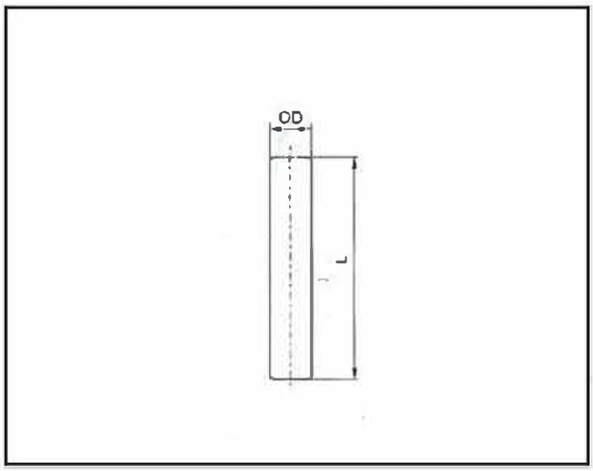

Art.No.	OD	ID
MST-1136-155	17	13
MST-1137-33103	2,5	25
MST-1138-3316	4	39
MST-1139-3331	8	80
MST-1140-3331	8	60
MST-1141-3331	8	50
MST-1142-3331	8	30
MST-1143-3331	8	20
MST-1144-3331	8	15
MST-1145-3379	3	30
MST-1146-3471	6	30
MST-1147-34109	6	60
MST-1148-34109	6	20
MST-1149-34109	6	15
MST-1150-3503	20	38
MST-1151-3503	22	57
MST-1152-3527	3	50
MST-1153-3528	4	50
MST-1154-3537	3	15,5
MST-1155-3545	4	100
MST-1156-3547	5	50

Art.No.	OD	ID
MST-1157-3549	10	100
MST-1158-3558	5	55
MST-1159-35103	8	40
MST-1160-35104	12	50
MST-1161-3558	5	40
MST-1162-3648	8	100
MST-1163-3669	2	8
MST-1164-3654	22	22
MST-1165-36105	16	60
MST-1166-3554	5	30
MST-1167-3528	4	30
MST-1168-3527	3	25
MST-1169-B98	2,25	31

Eyelets (No- Collar) (Funel - Shape)

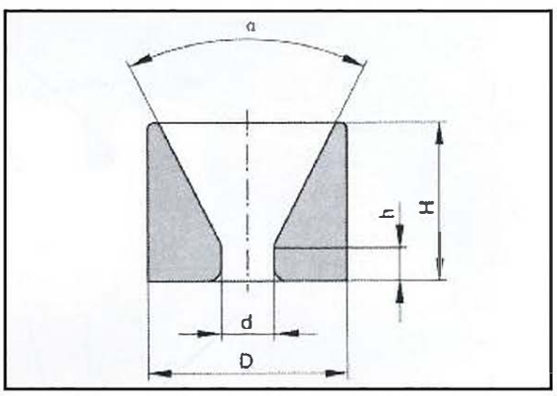

Art.No.	D	d	H	h	a
MT-0801	11	4,5	4,6		120
MT-0802	13	4,5	6		80
MT-0803	13	5,5	6		80
MT-0804	12,7	3,2	5	1	106
MT-0805	13	5,5	6	3	80
MT-0806	9,25	3	9	6	80
MT-0807	13,5	3	6,05	1,5	101
MT-0808	13	3,5	6	2	106
MT-0809	13	5,5	6		106
MT-0810	12,7	3	5	1,7	96
MT-0811	13	5,5	6	3	106
MT-0812	13	7	6	3	80
MT-0813	13	3	7	0,8	74
MT-0814	10	5	5	2,5	106
MT-0815	5	0,4	5	0,7	60
MT-0816	7	0,4	2,5	0,35	120
MT-0817	20	12	4	1,1	60

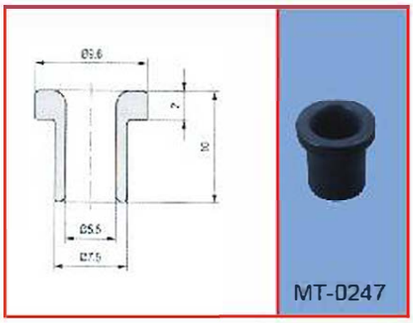
MT-0247

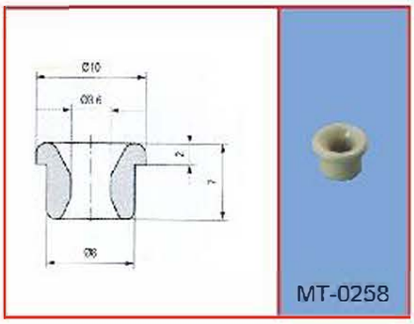
MT-0258

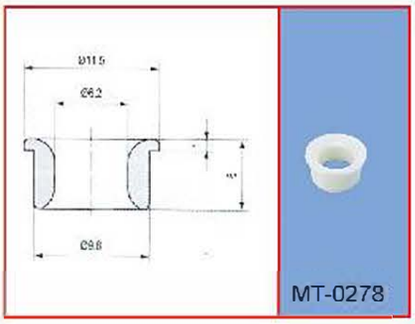
MT-0278

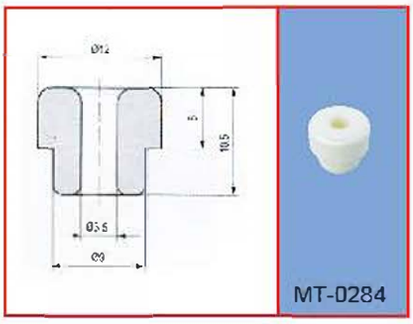
MT-0284

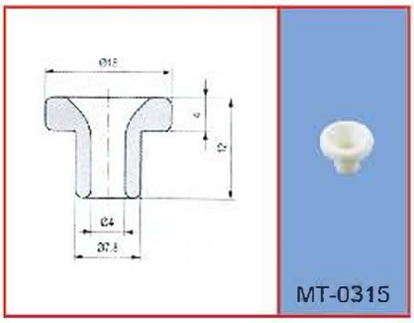
MT-0315

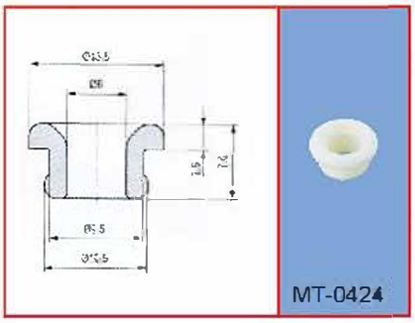
MT-0424

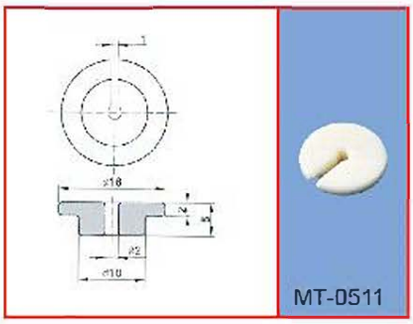
MT-0511

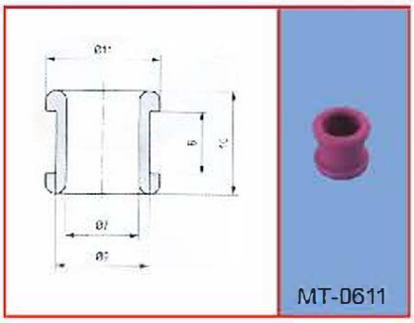
MT-0611

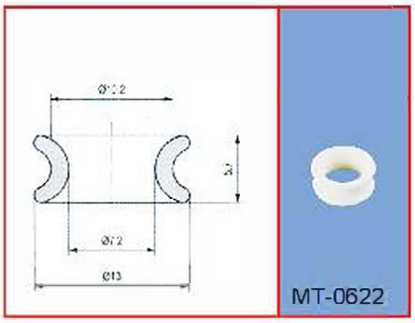
MT-0622

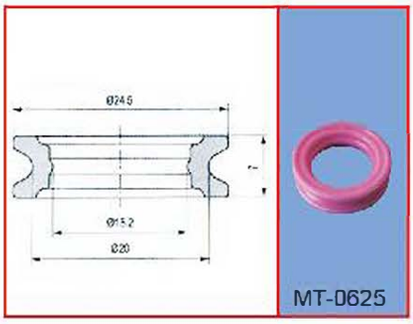
MT-0625

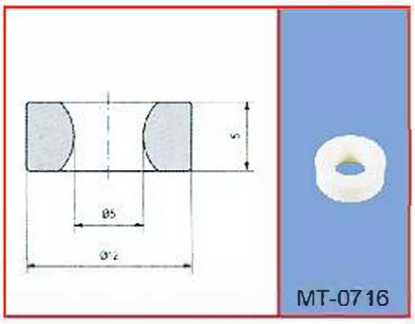
MT-0716

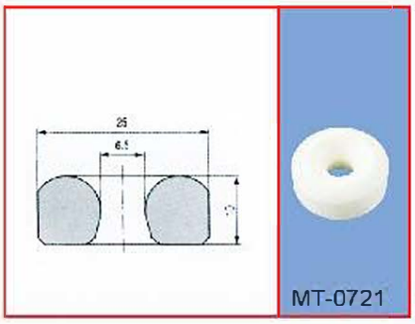
MT-0721

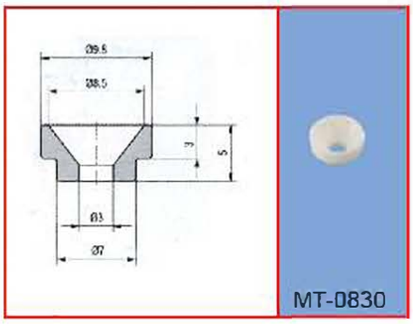
MT-0830

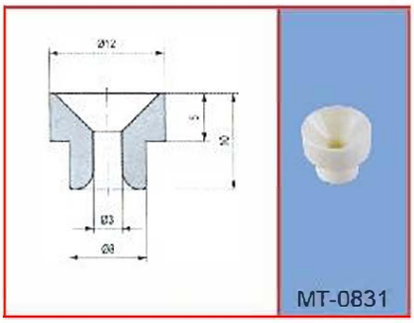
MT-0831

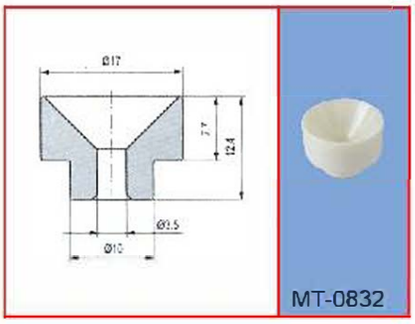
MT-0832

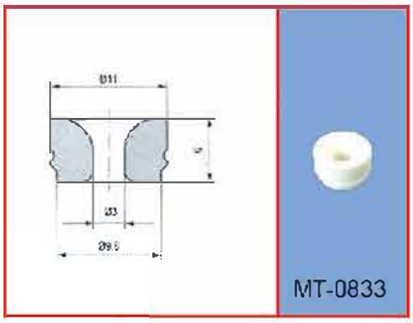
MT-0833

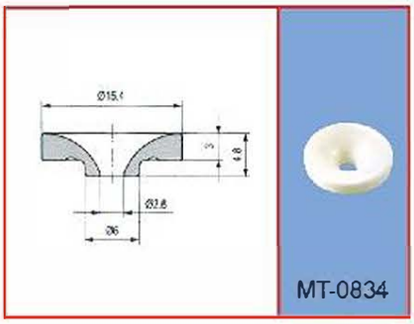
MT-0834

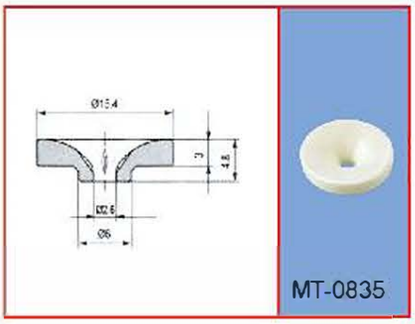
MT-0835

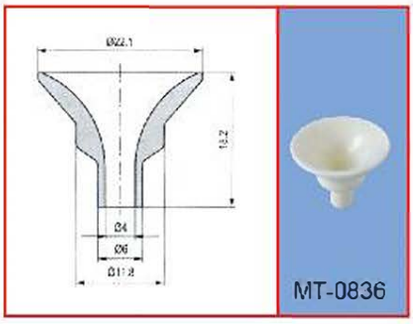
MT-0836

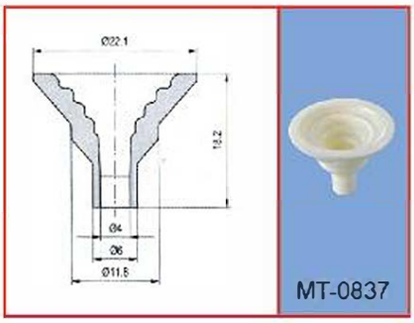
MT-0837

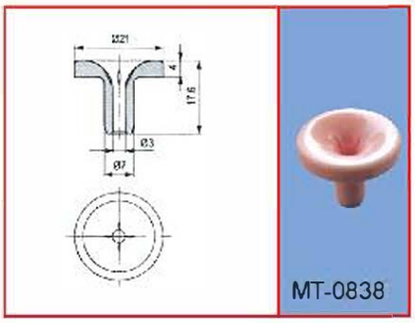
MT-0838

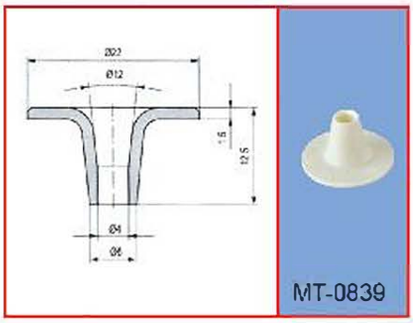
MT-0839

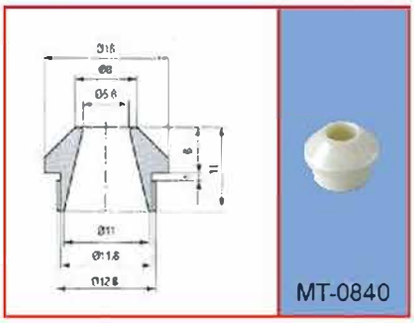
MT-0840

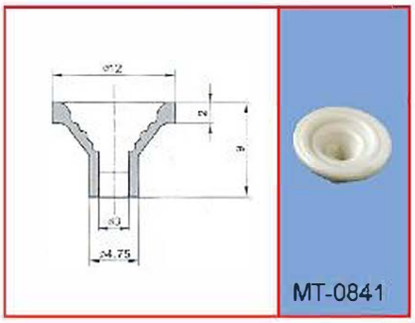
MT-0841

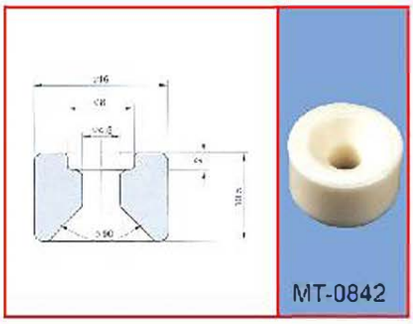
MT-0842

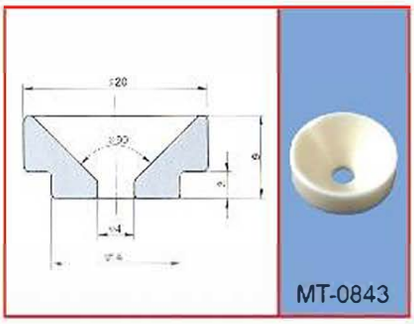
MT-0843

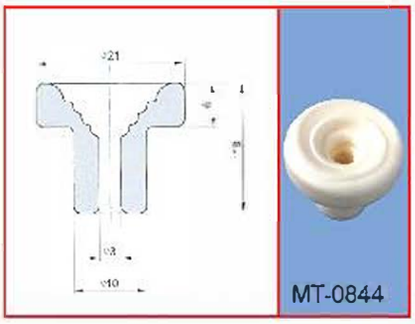
MT-0844

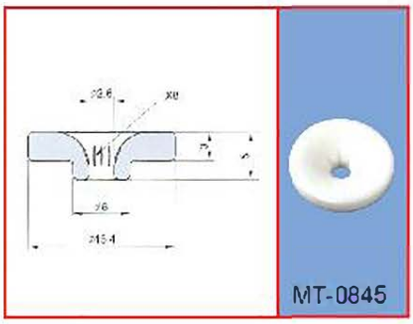
MT-0845

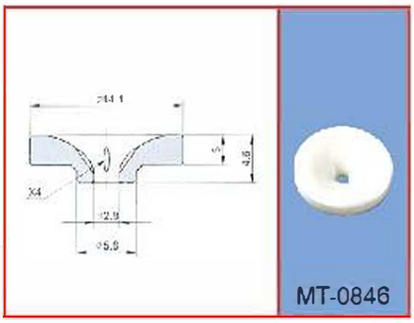
MT-0846

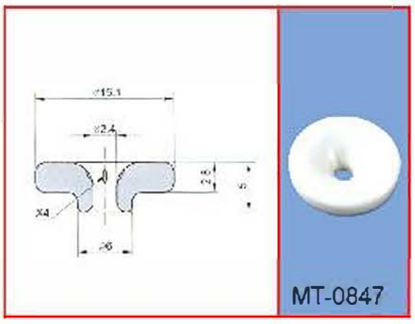
MT-0847

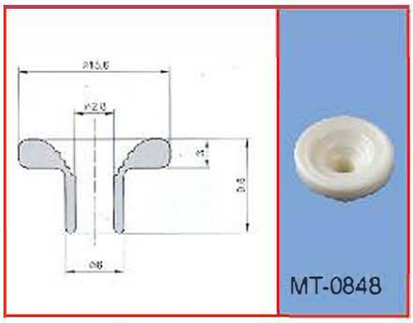
MT-0848

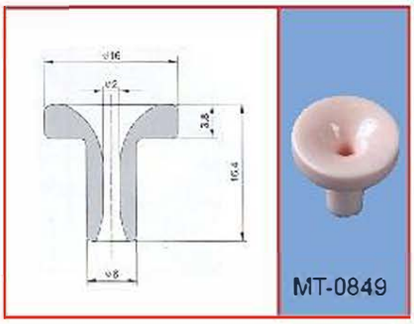
MT-0849

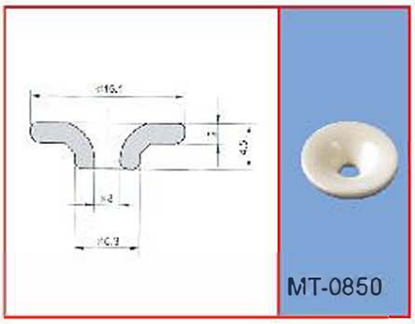
MT-0850

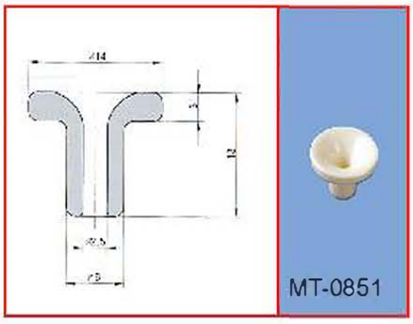
MT-0851

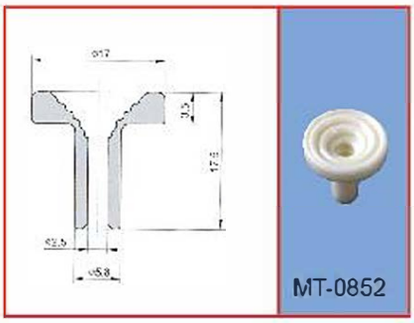
MT-0852

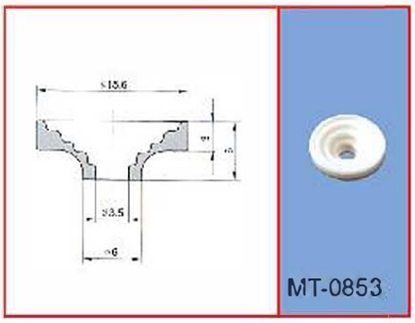
MT-0853

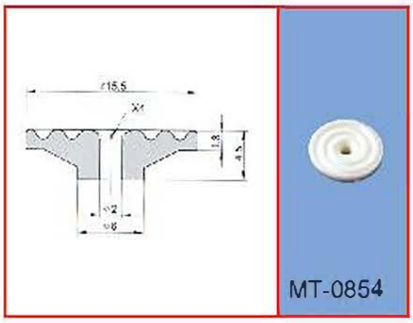
MT-0854

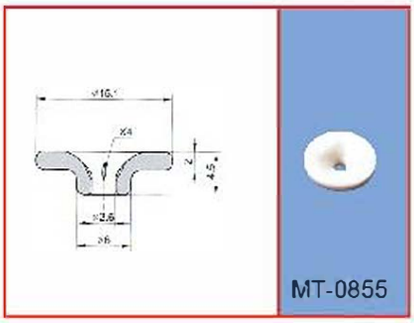
MT-0855

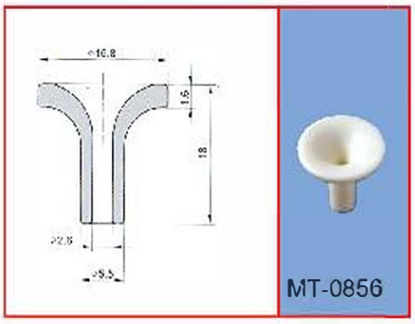
MT-0856

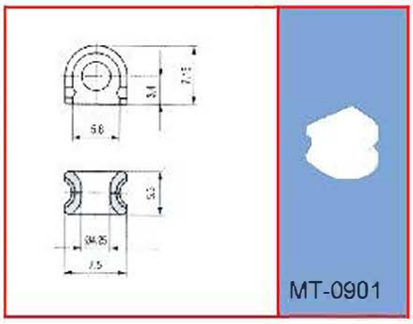
MT-0901

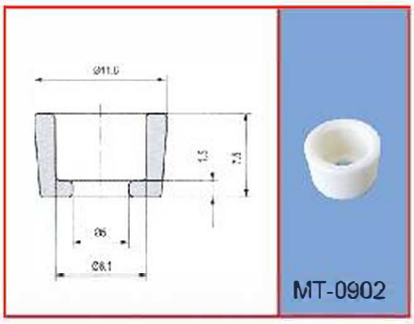
MT-0902

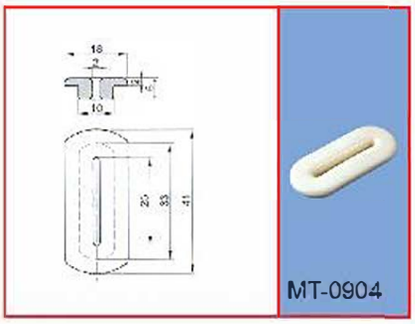
MT-0904

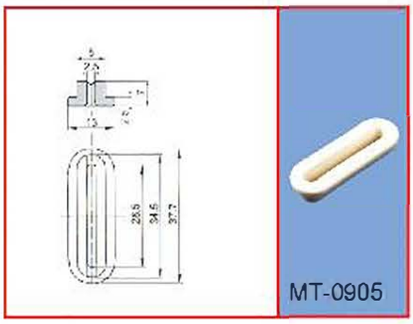
MT-0905

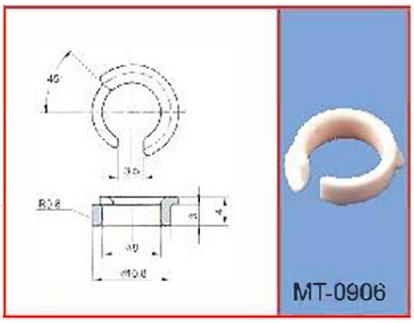
MT-0906

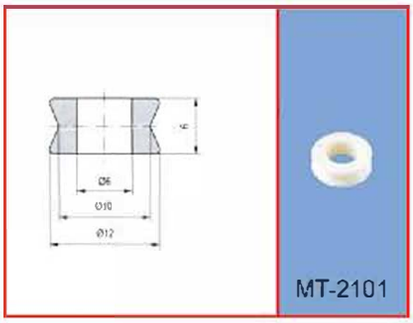

MT-2101

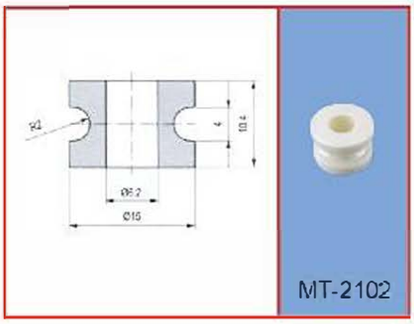

MT-2102

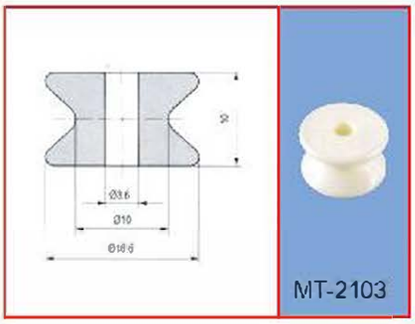

MT-2103

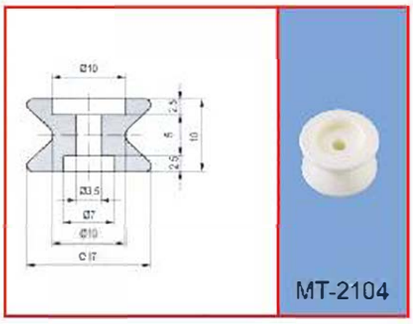

MT-2104

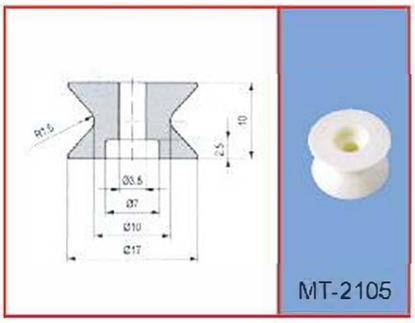

MT-2105

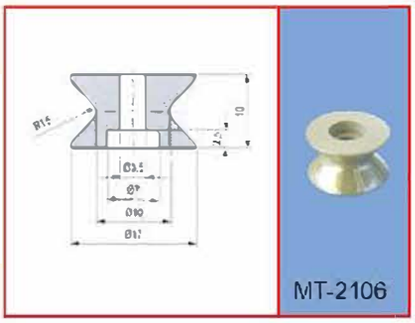

MT-2106

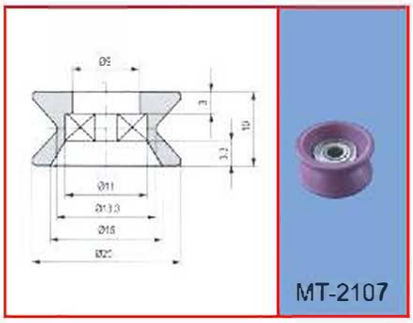

MT-2107

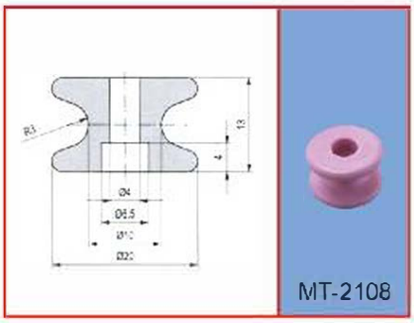

MT-2108

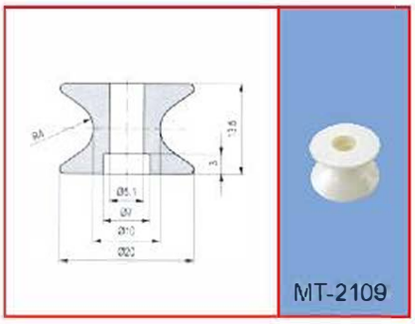

MT-2109

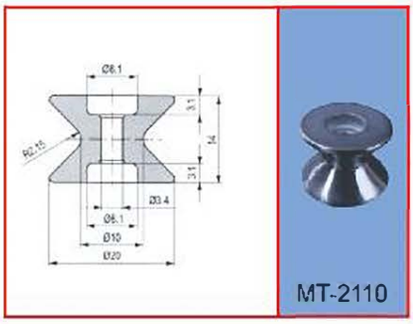

MT-2110

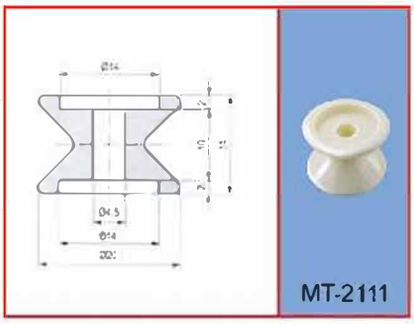

MT-2111

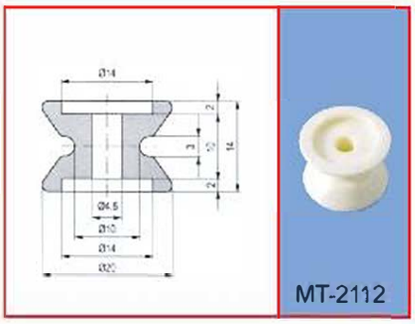

MT-2112

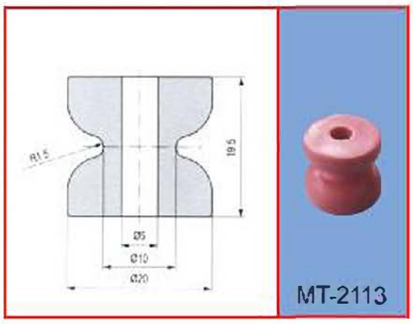

MT-2113

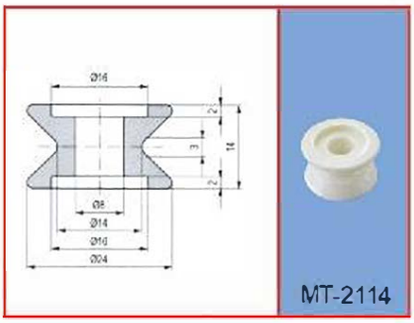

MT-2114

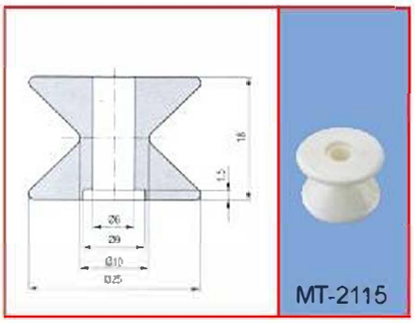

MT-2115

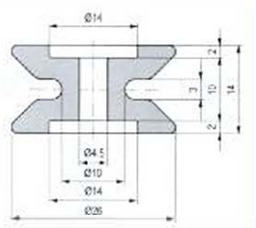

MT-2116

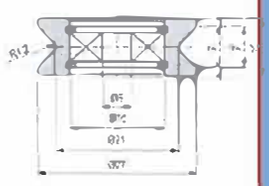

MT-2117

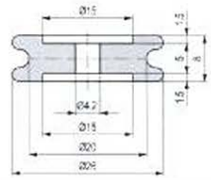

MT-2118

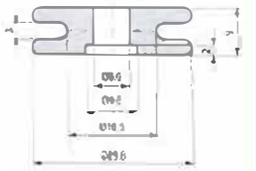

MT-2119

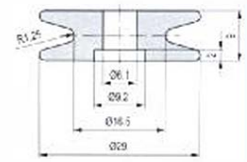

MT-2120

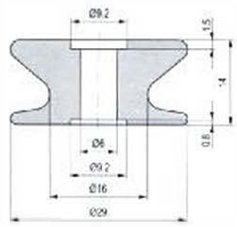

MT-2121

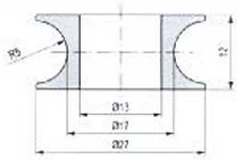

MT-2122

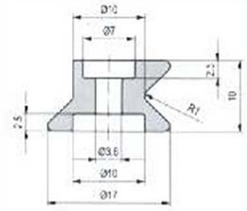

MT-2123

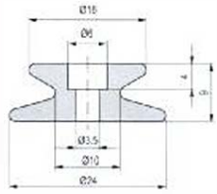

MT-2124

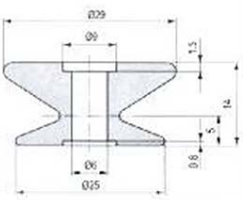

MT-2125

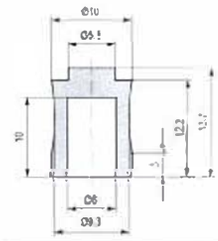

MT-2126

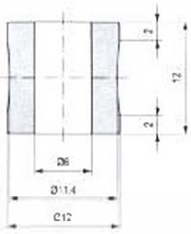

MT-2127

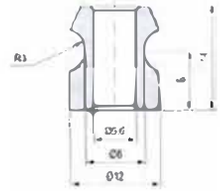

MT-2128

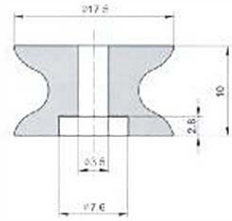

MT-2129

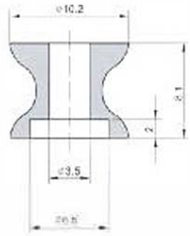

MT-2130

ROLERS

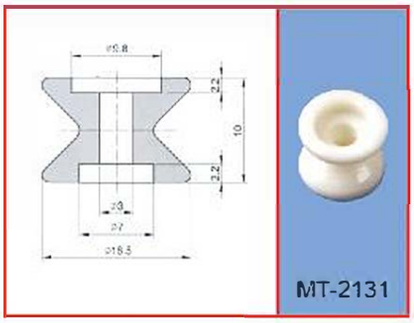
MT-2131

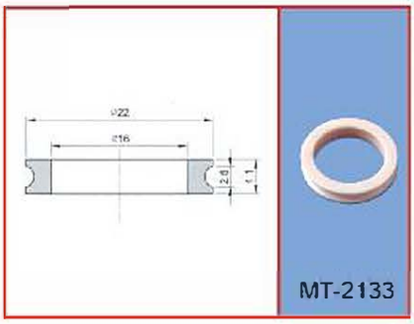
MT-2133

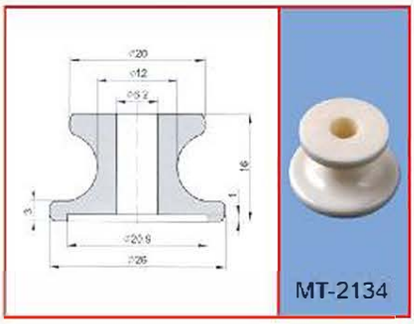
MT-2134

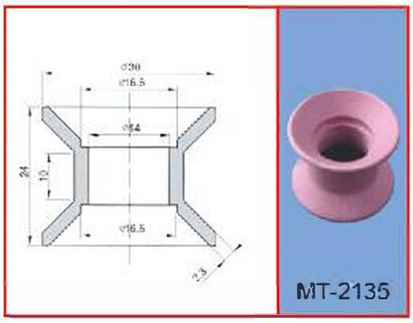
MT-2135

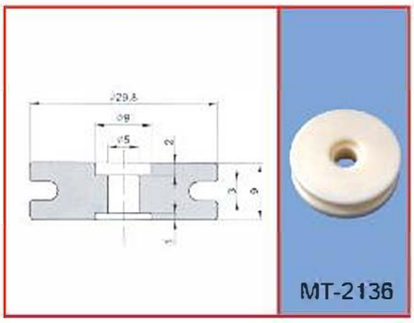
MT-2136

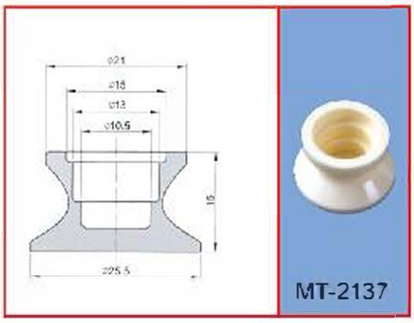
MT-2137

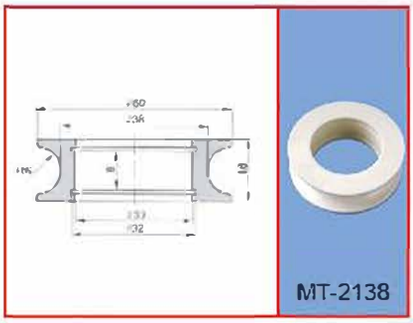
MT-2138

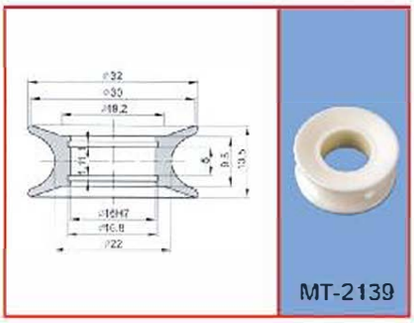
MT-2139

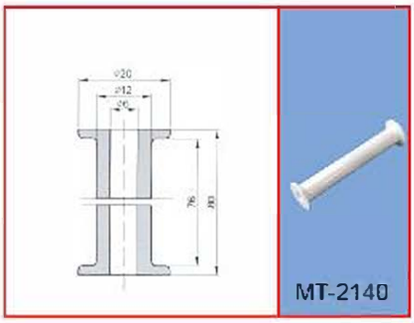
MT-2140

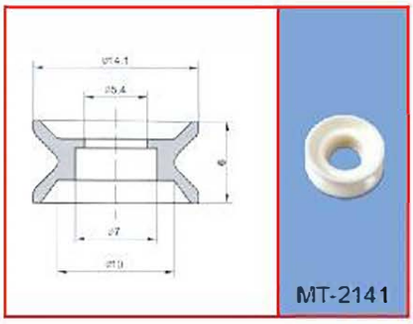
MT-2141

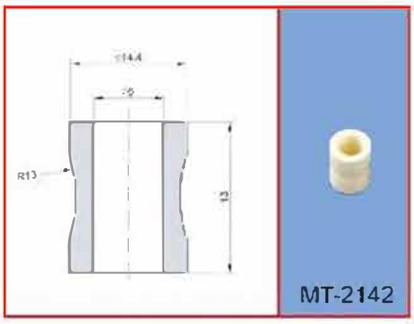
MT-2142

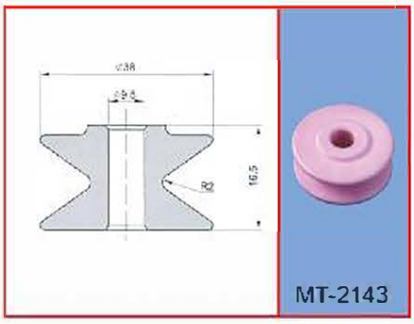
MT-2143

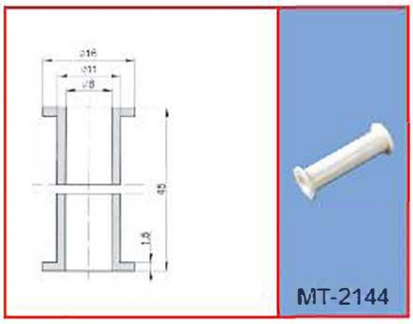
MT-2144

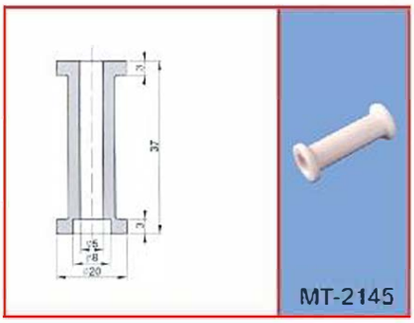
MT-2145

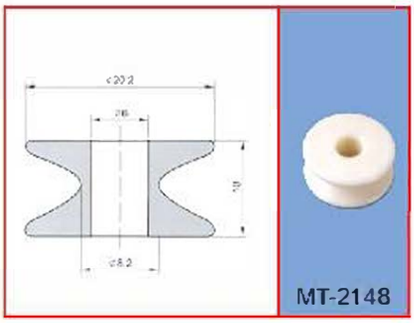
MT-2148

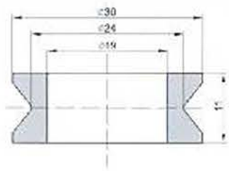

MT-2149

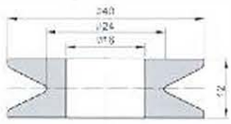

MT-2150

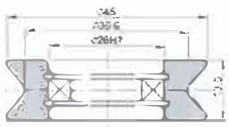

MT-2151

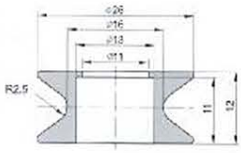

MT-2152

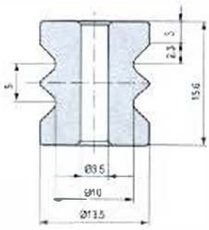

MT-2201

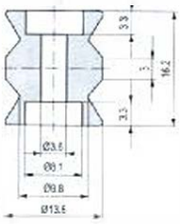

MT-2202

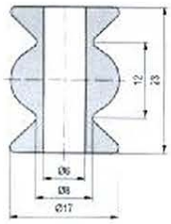

MT-2203

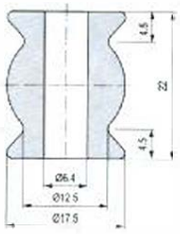

MT-2204

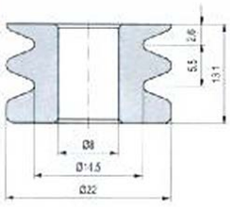

MT-2205

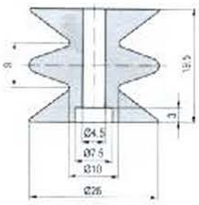

MT-2206

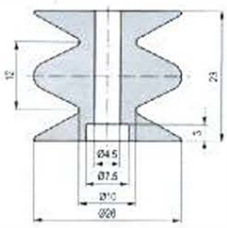

MT-2207

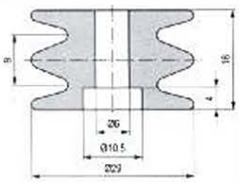

MT-2208

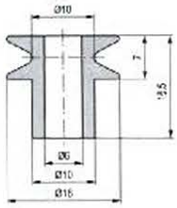

MT-2209

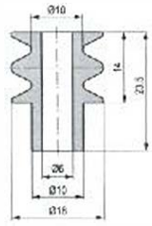

MT-2210

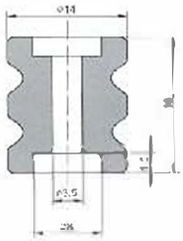

MT-2211

ROLERS

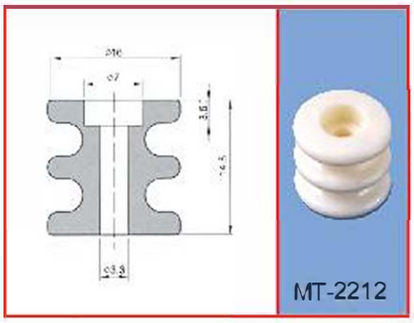
MT-2212

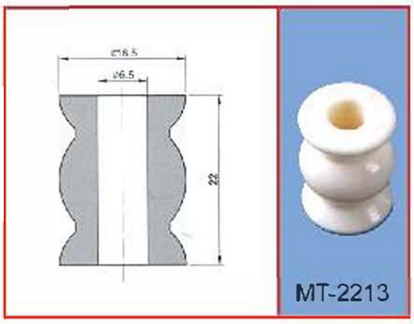
MT-2213

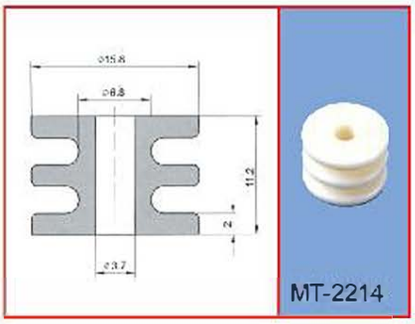
MT-2214

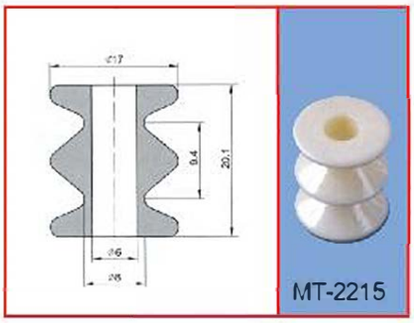
MT-2215

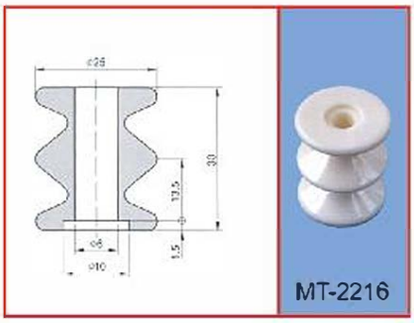
MT-2216

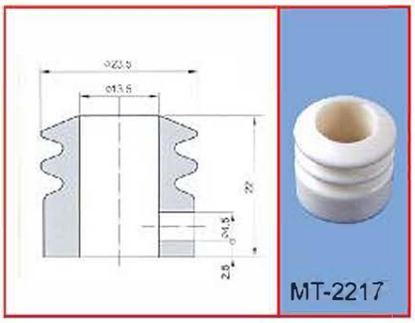
MT-2217

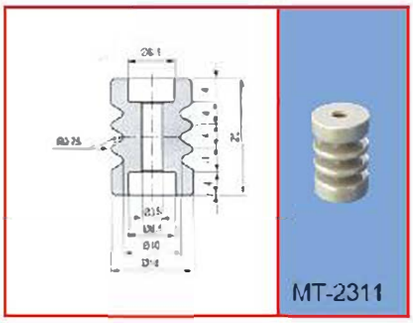
MT-2311

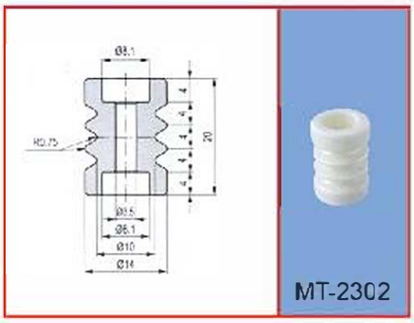
MT-2302

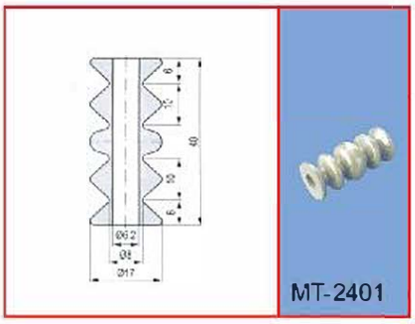
MT-2401

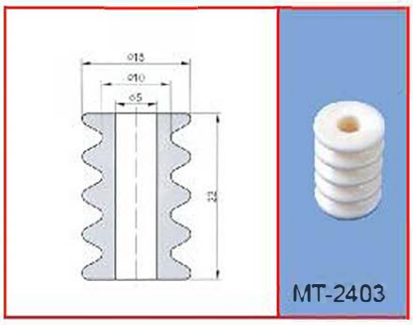
MT-2403

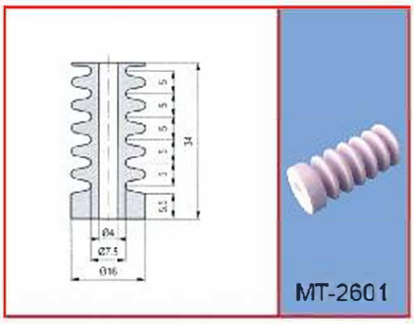
MT-2601

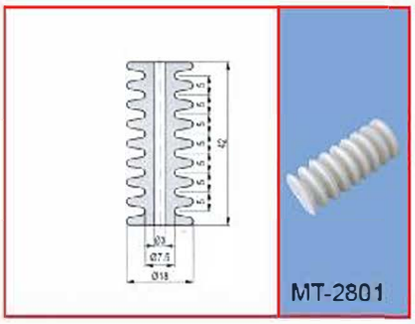
MT-2801

PIGTAILS

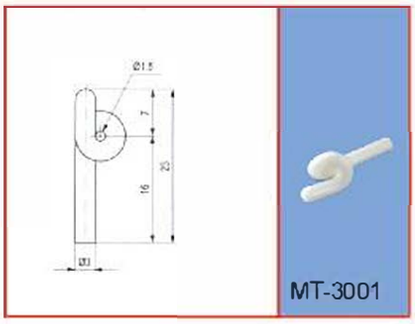
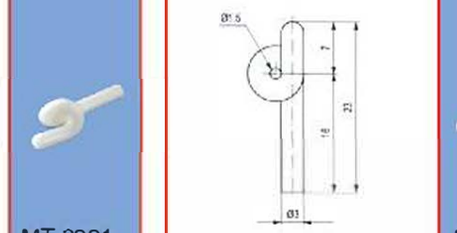

MT-3001

MT-3002

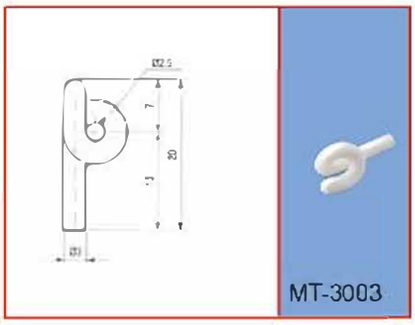

MT-3003

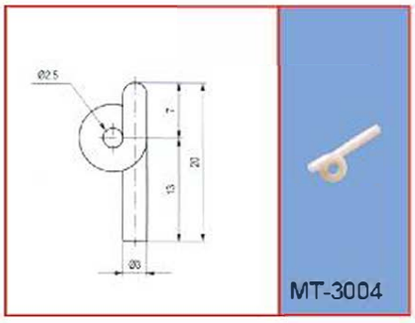
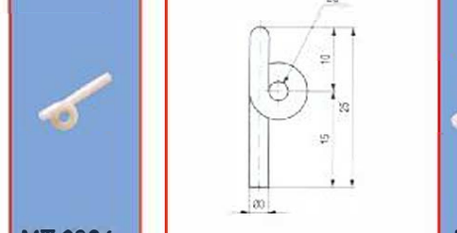

MT-3004

MT-3005

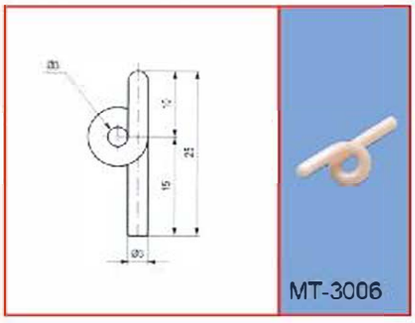

MT-3006

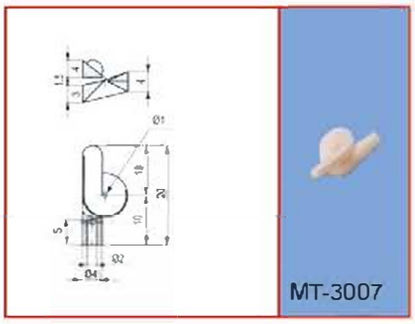
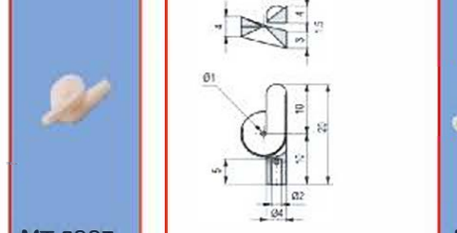

MT-3007

MT-3008

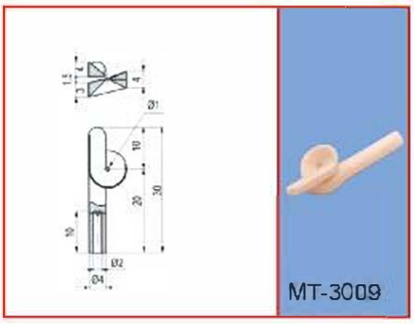

MT-3009

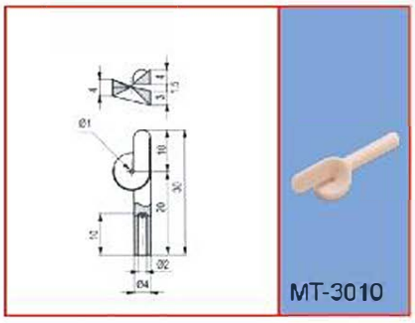
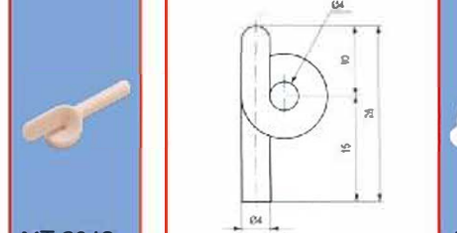

MT-3010

MT-3011

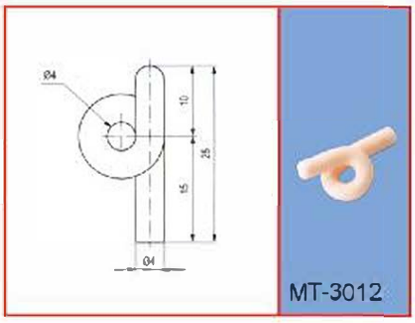

MT-3012

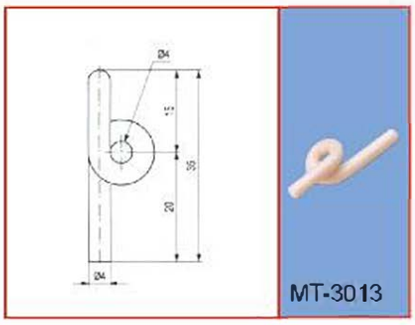
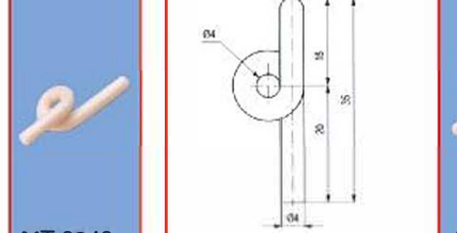

MT-3013

MT-3014

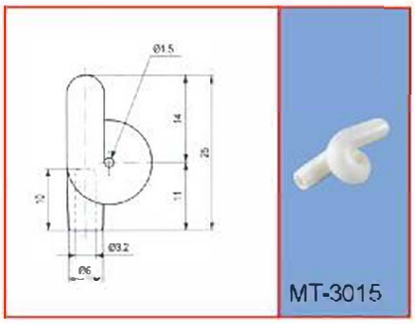

MT-3015

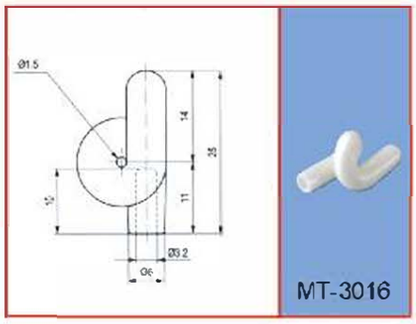
MT-3016

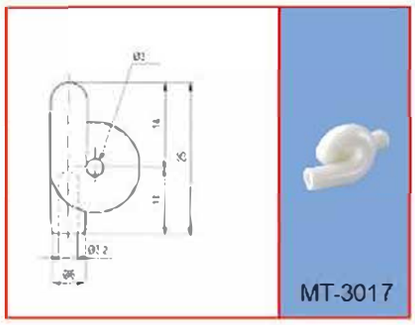
MT-3017

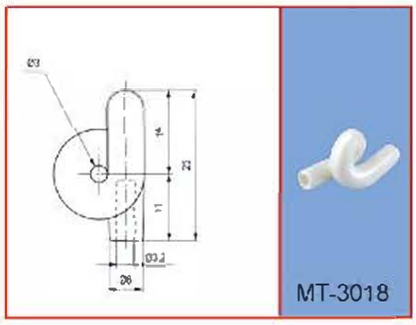
MT-3018

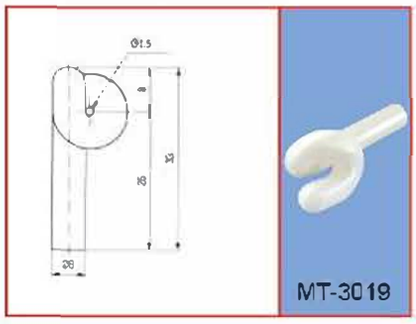
MT-3019

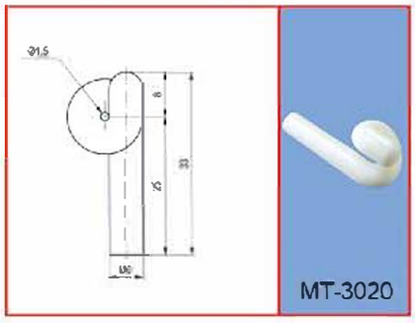
MT-3020

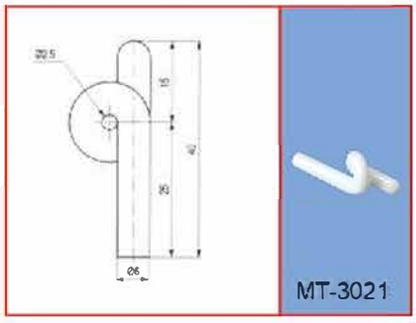
MT-3021

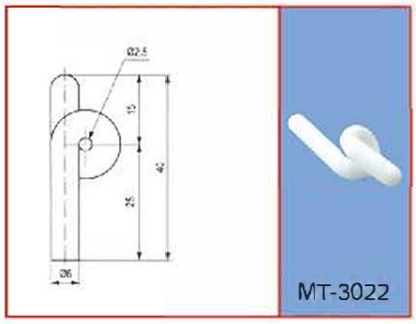
MT-3022

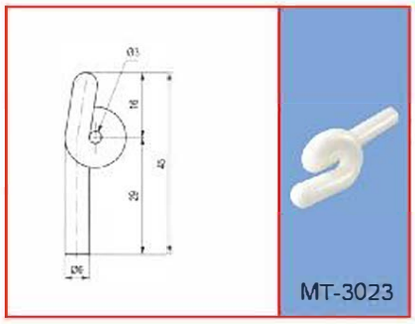
MT-3023

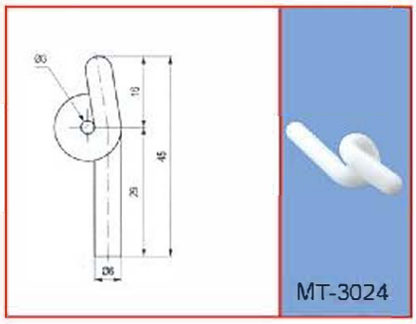
MT-3024

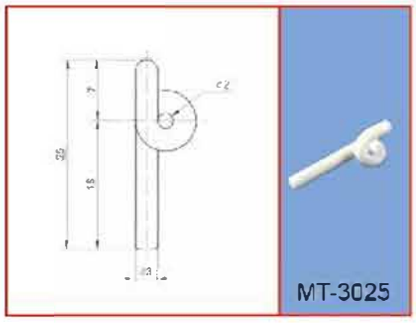
MT-3025

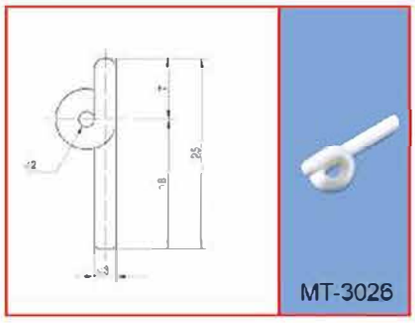
MT-3026

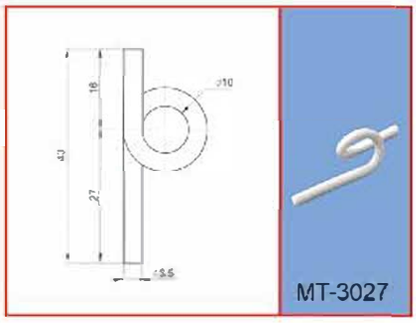
MT-3027

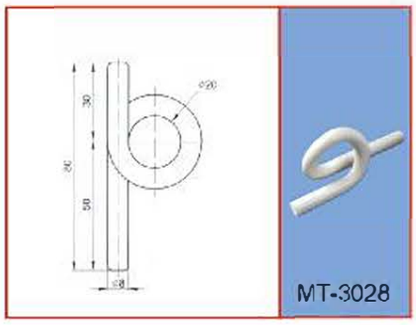
MT-3028

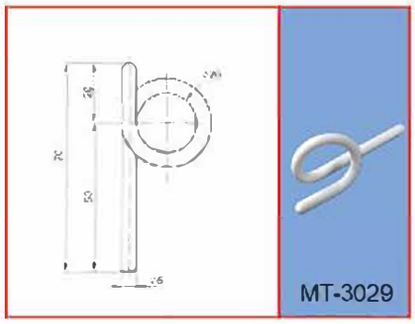
MT-3029

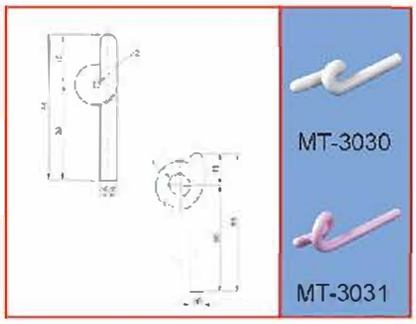
MT-3030

MT-3031

SLIT GUIDES

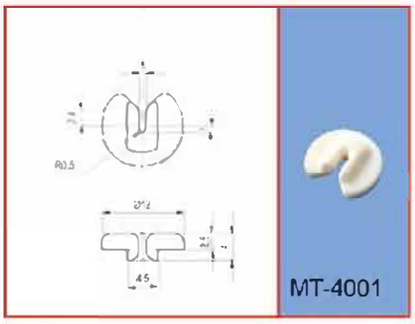

MT-4001

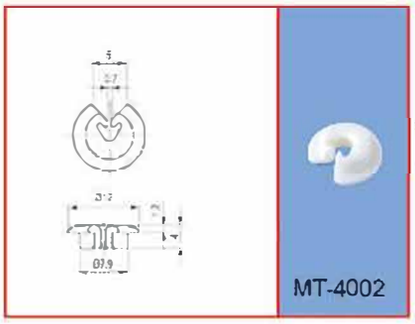

MT-4002

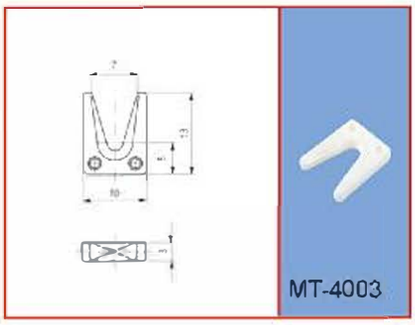

MT-4003

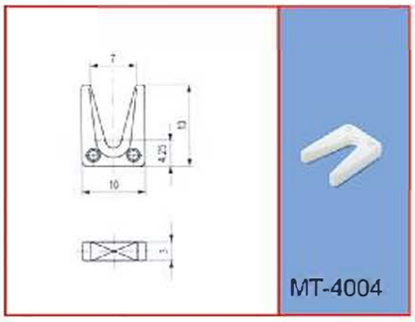

MT-4004

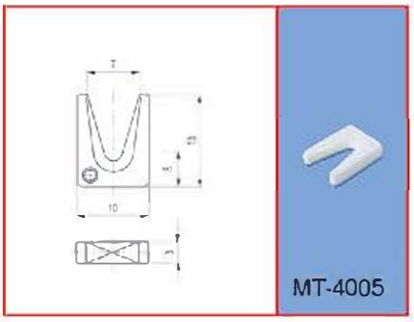

MT-4005

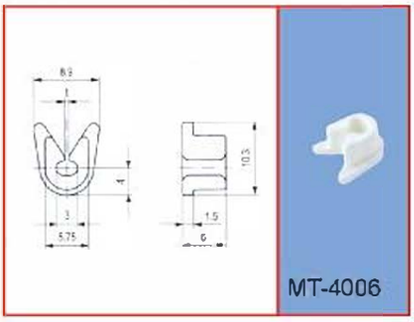

MT-4006

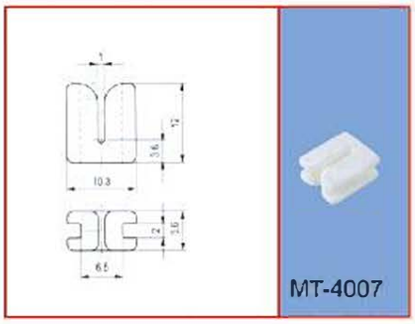

MT-4007

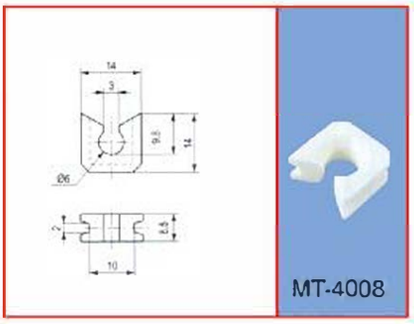

MT-4008

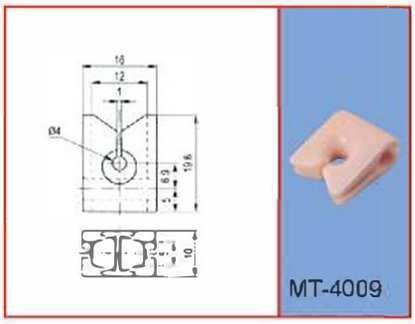

MT-4009

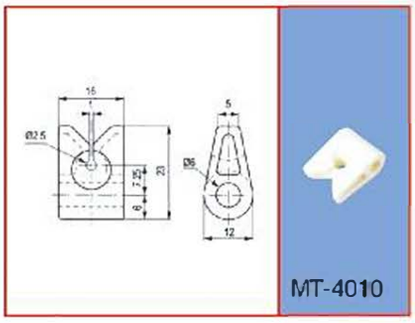

MT-4010

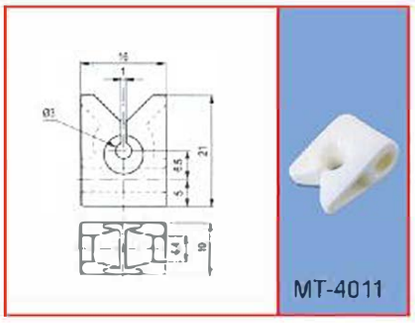

MT-4011

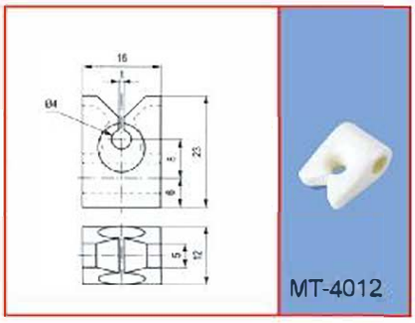

MT-4012

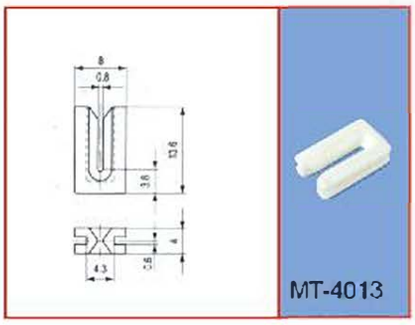

MT-4013

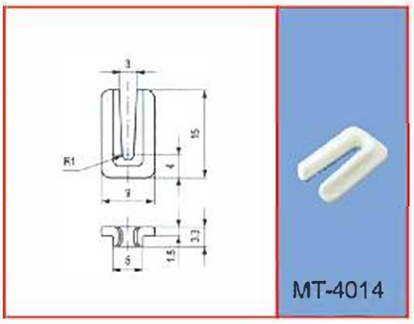

MT-4014

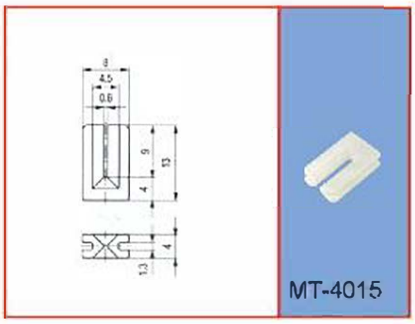

MT-4015

SLIT GUIDES

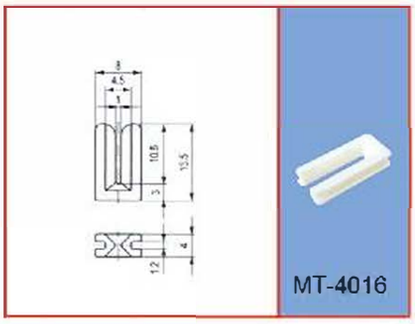

MT-4016

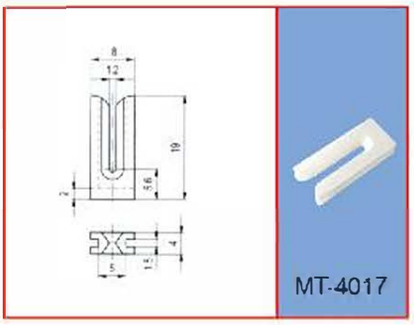

MT-4017

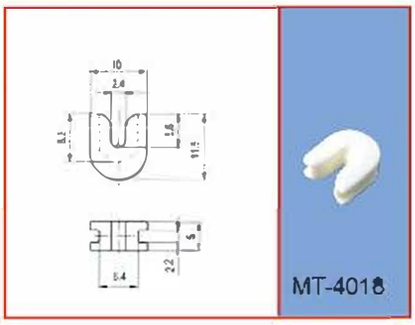

MT-4018

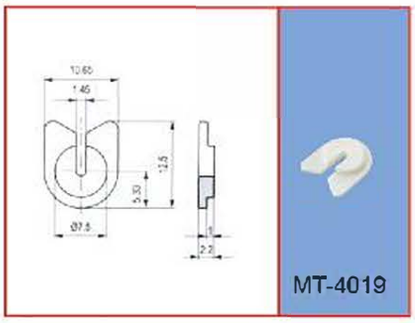

MT-4019

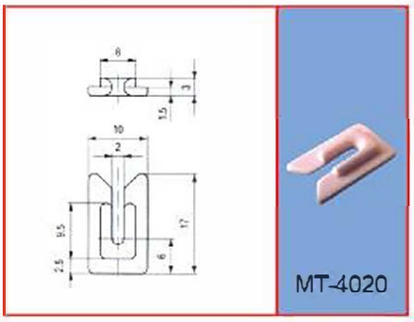

MT-4020

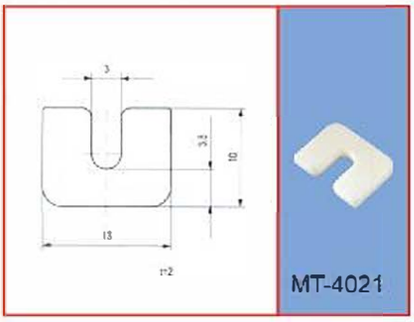

MT-4021

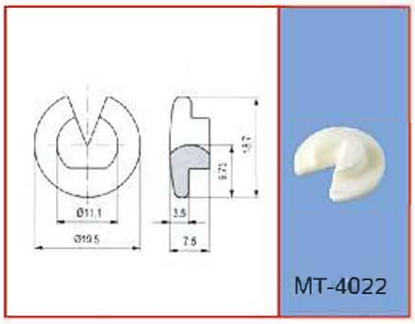

MT-4022

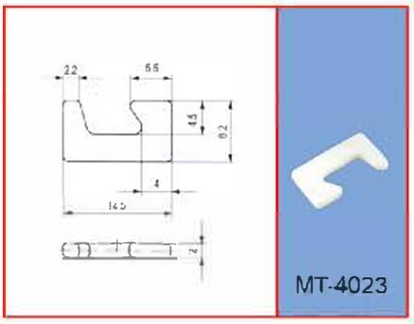

MT-4023

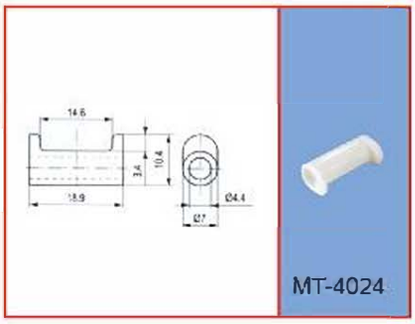

MT-4024

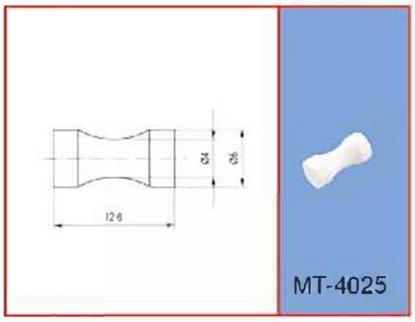

MT-4025

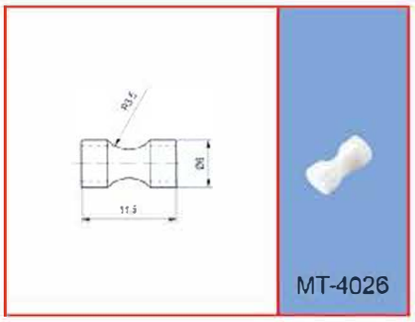

MT-4026

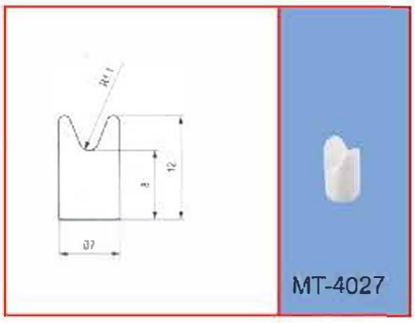

MT-4027

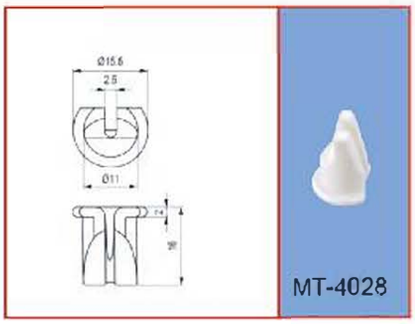

MT-4028

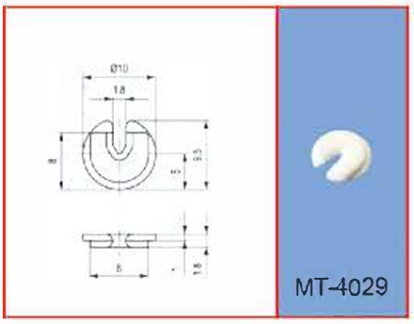

MT-4029

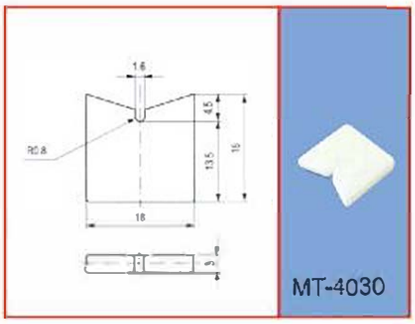

MT-4030

SLIT GUIDES

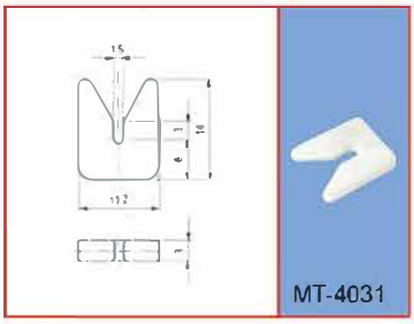
MT-4031

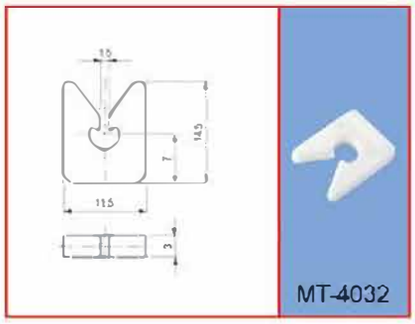
MT-4032

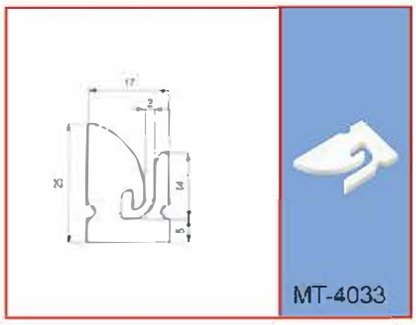
MT-4033

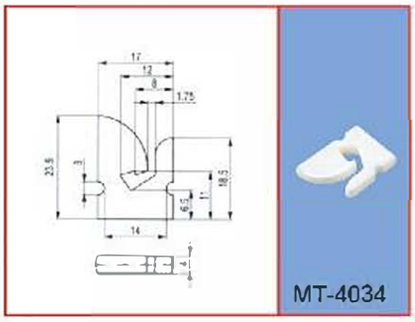
MT-4034

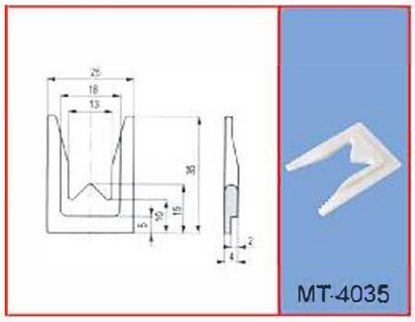
MT-4035

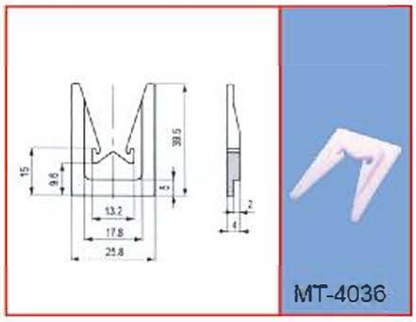
MT-4036

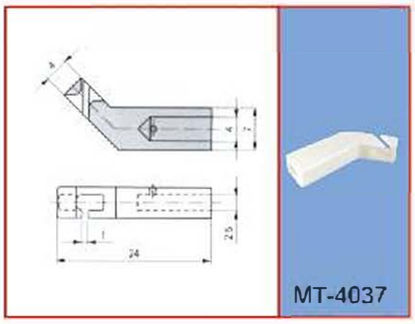
MT-4037

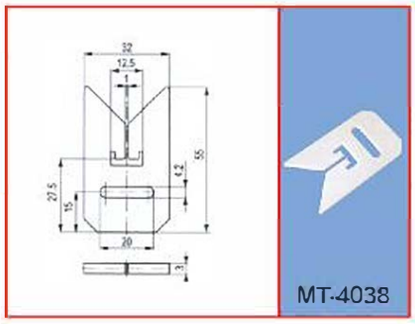
MT-4038

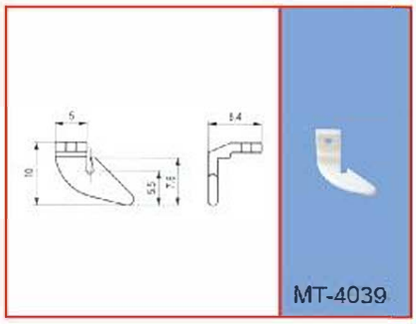
MT-4039

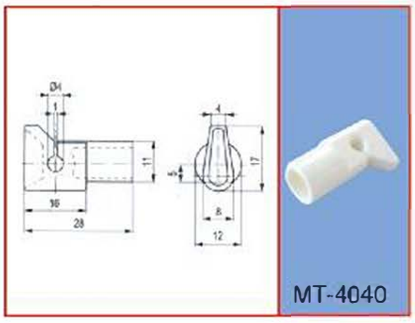
MT-4040

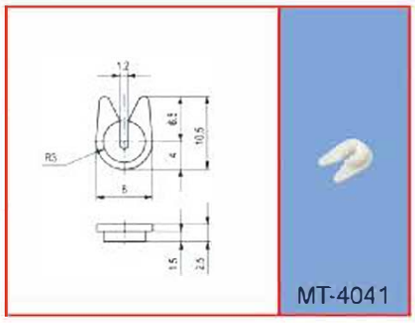
MT-4041

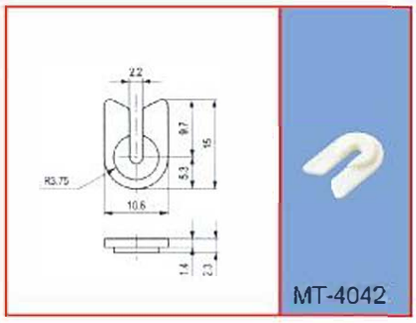
MT-4042

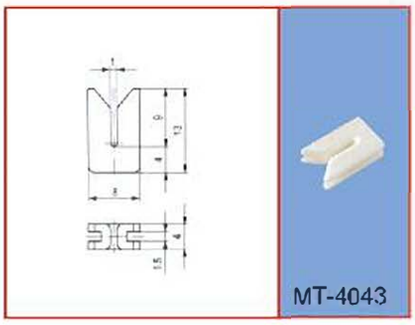
MT-4043

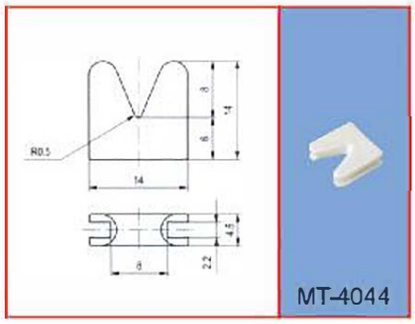
MT-4044

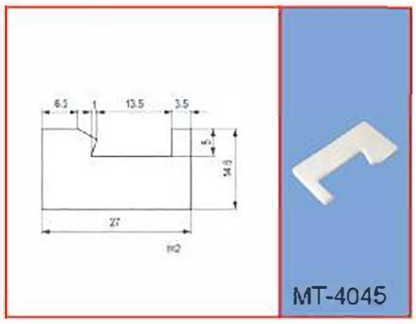
MT-4045

SLIT GUIDES

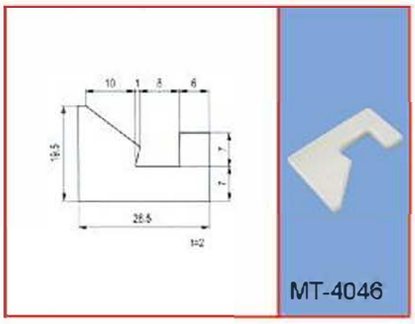
MT-4046

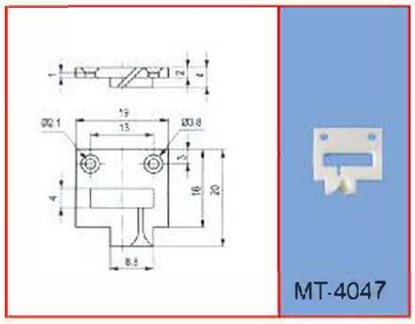
MT-4047

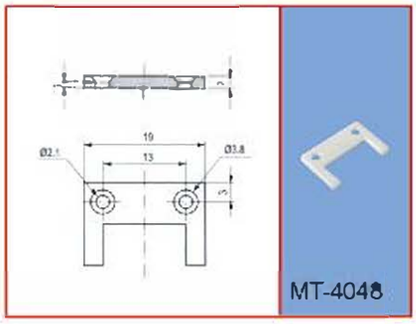
MT-4048

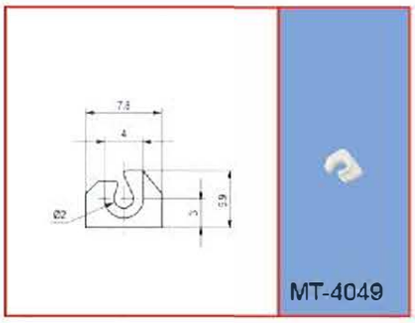
MT-4049

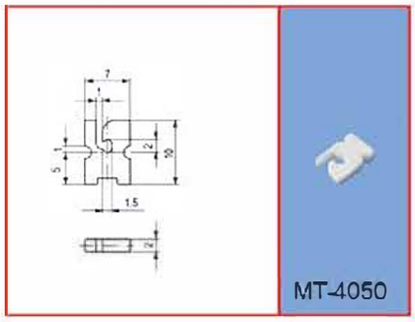
MT-4050

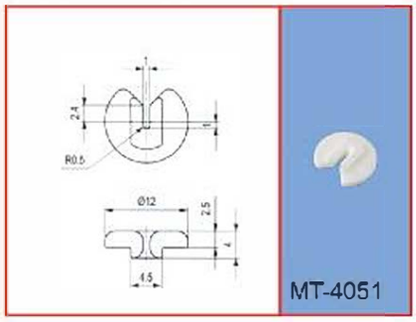
MT-4051

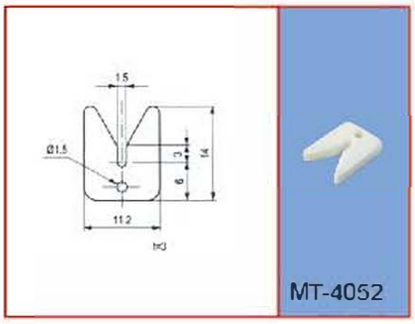
MT-4052

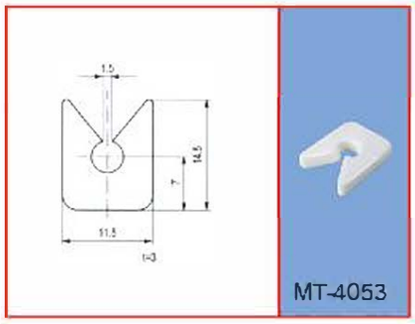
MT-4053

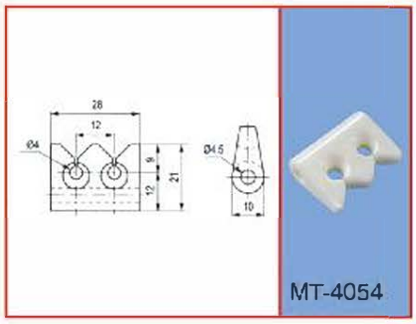
MT-4054

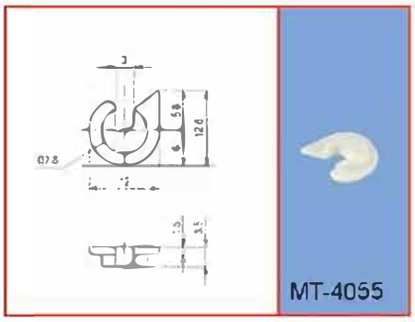
MT-4055

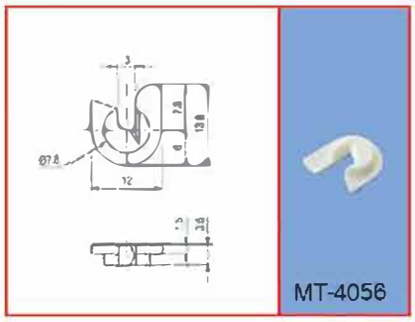
MT-4056

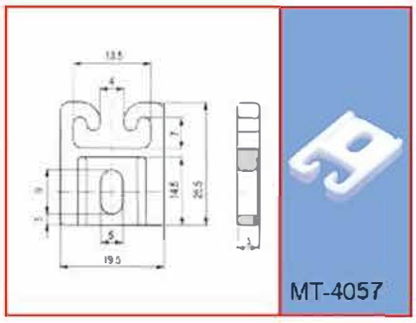
MT-4057

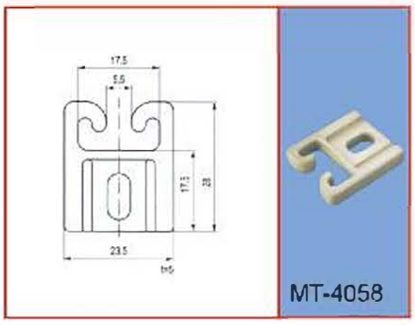
MT-4058

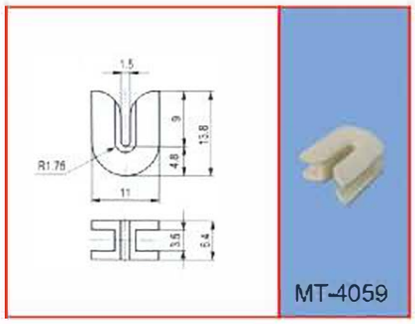
MT-4059

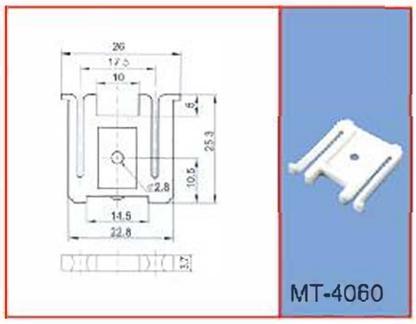
MT-4060

SLIT GUIDES

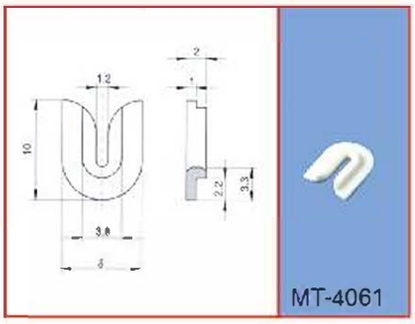
MT-4061

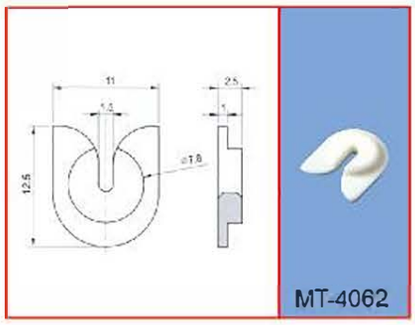
MT-4062

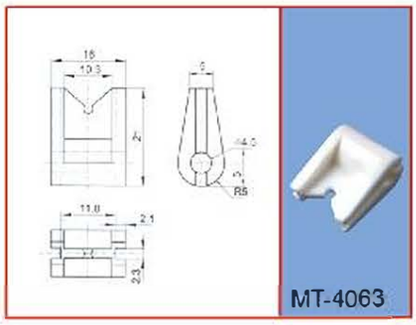
MT-4063

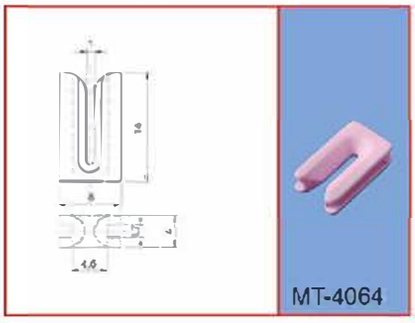
MT-4064

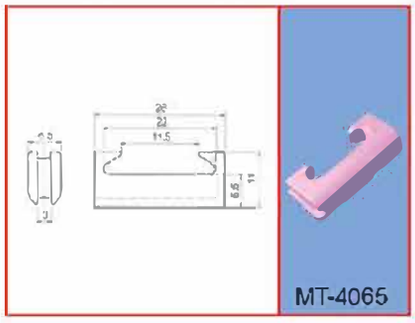
MT-4065

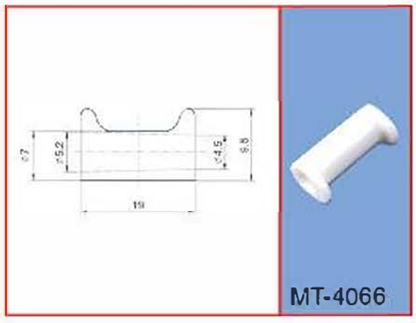
MT-4066

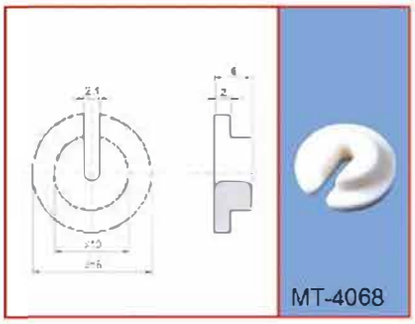
MT-4068

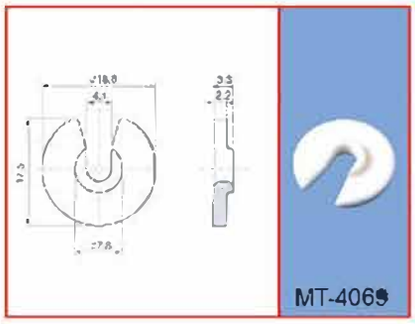
MT-4069

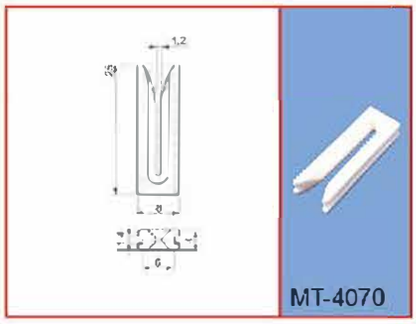
MT-4070

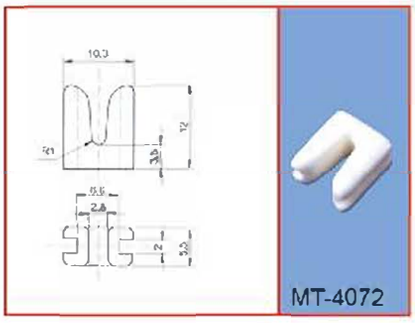
MT-4072

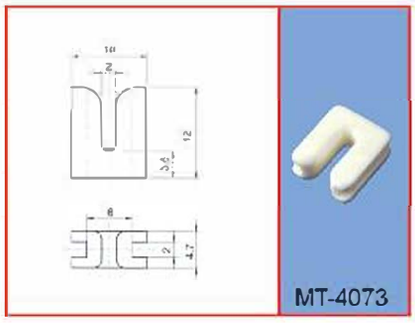
MT-4073

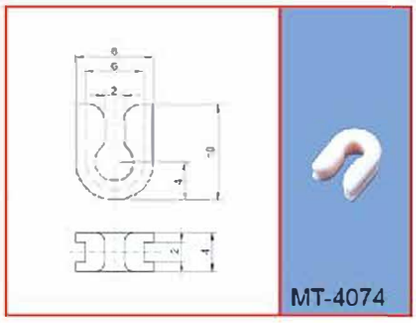
MT-4074

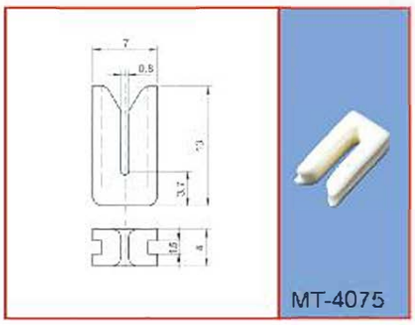
MT-4075

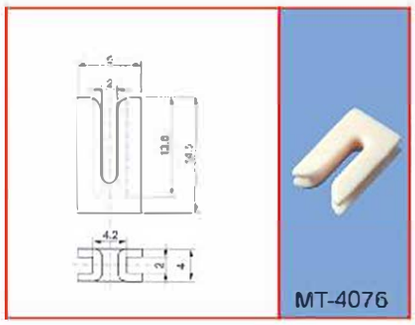
MT-4076

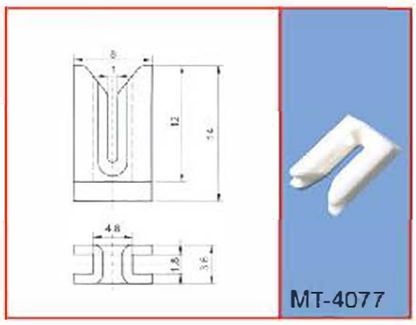
MT-4077

SLIT GUIDES

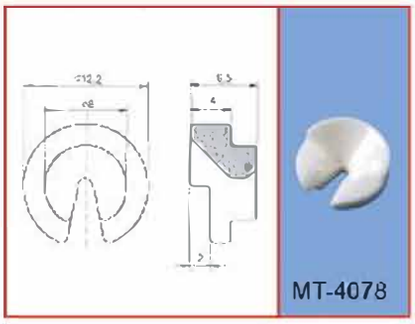
MT-4078

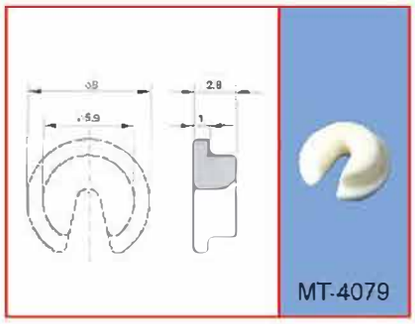
MT-4079

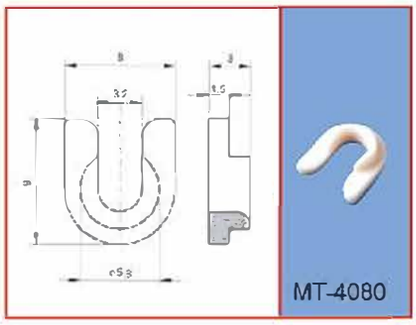
MT-4080

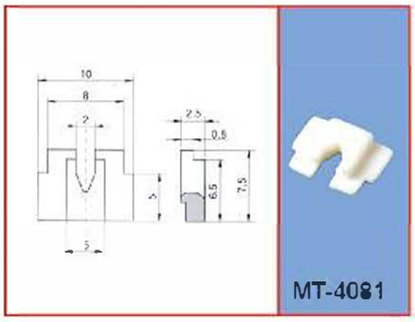
MT-4081

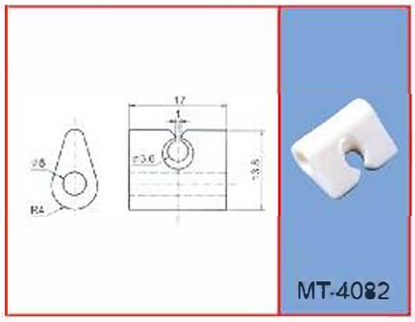
MT-4082

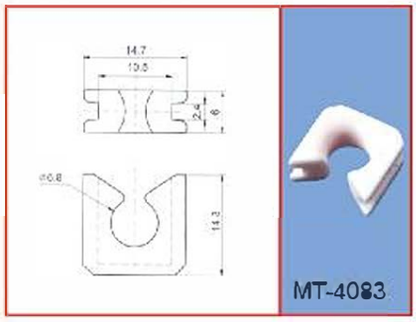
MT-4083

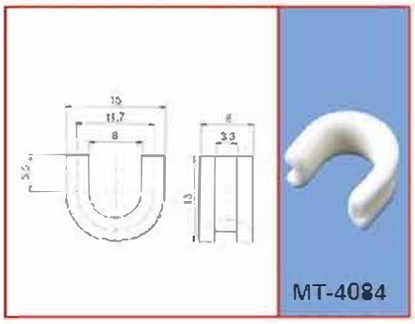
MT-4084

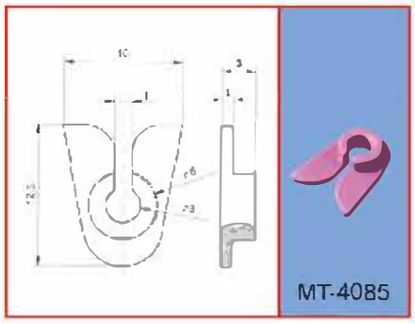
MT-4085

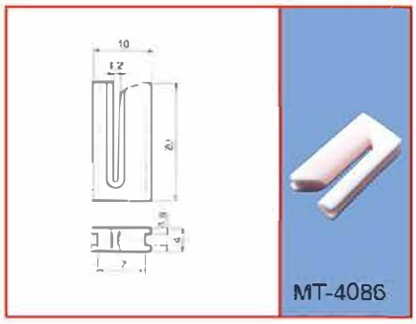
MT-4086

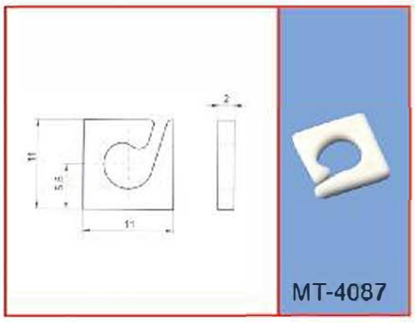
MT-4087

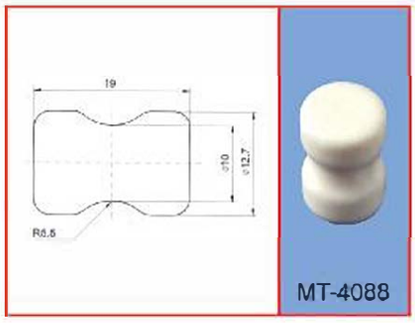
MT-4088

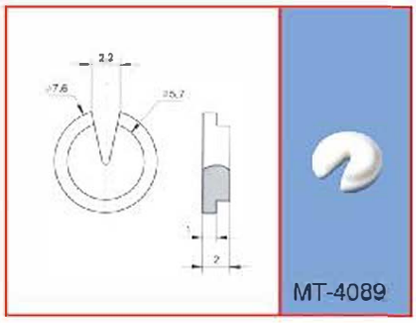
MT-4089

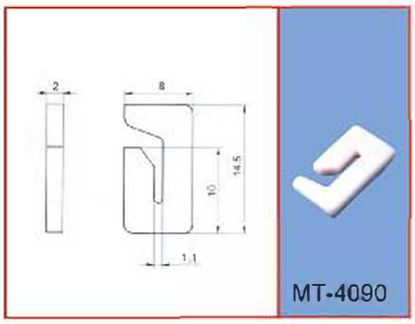
MT-4090

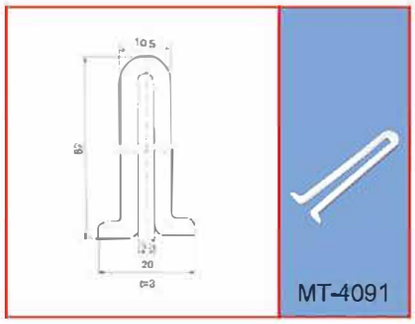
MT-4091

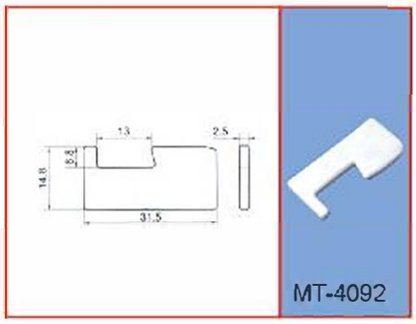
MT-4092

SLIT GUIDES

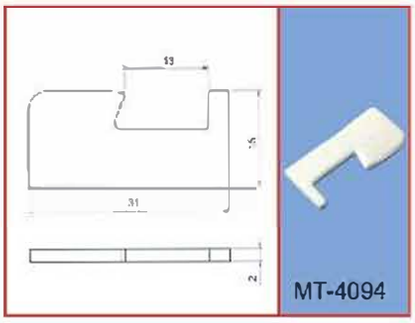
MT-4094

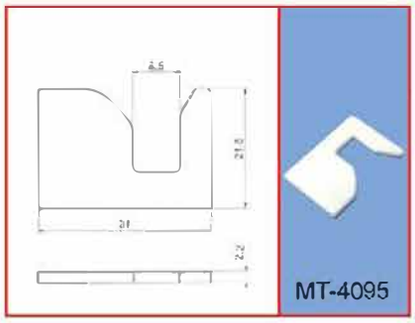
MT-4095

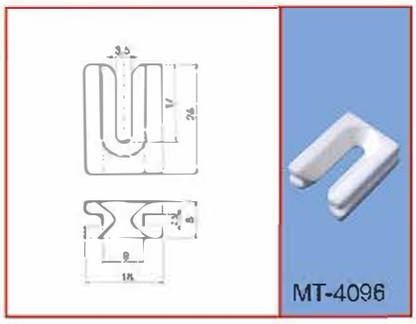
MT-4096

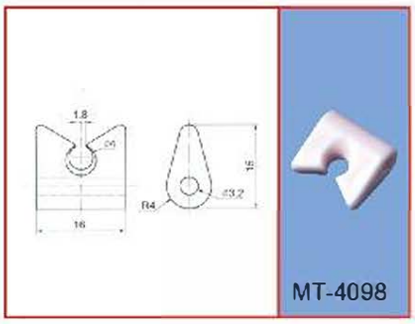
MT-4098

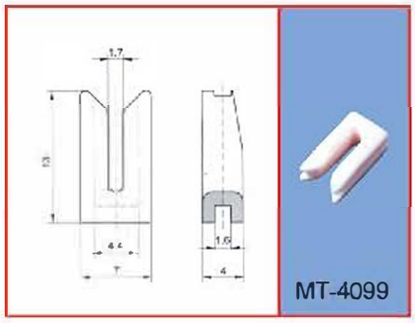
MT-4099

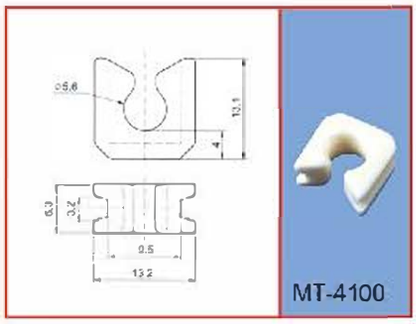
MT-4100

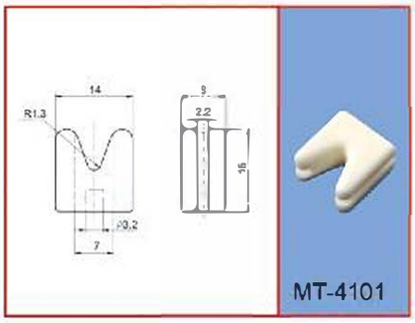
MT-4101

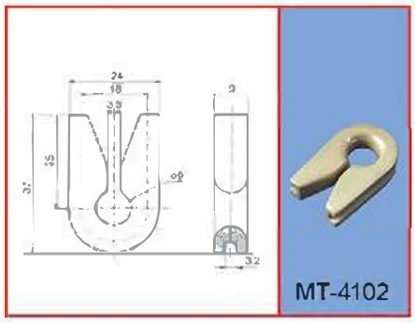
MT-4102

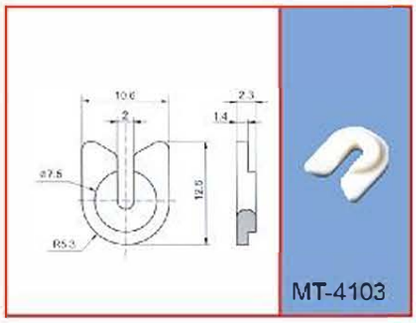
MT-4103

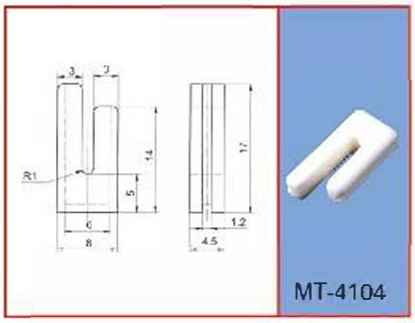
MT-4104

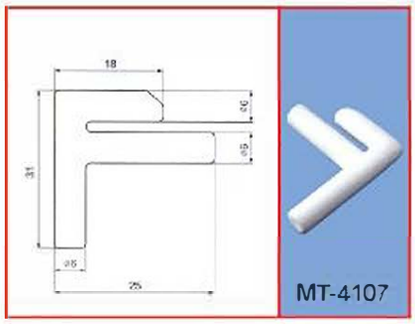
MT-4107

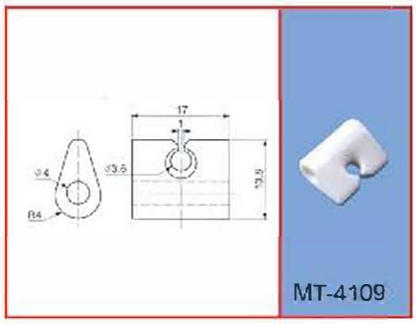
MT-4109

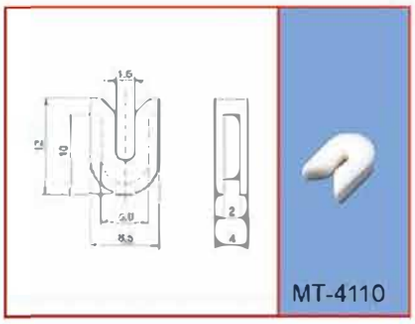
MT-4110

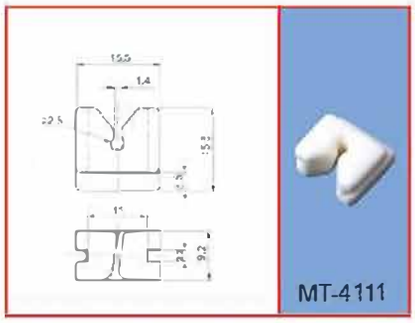
MT-4111

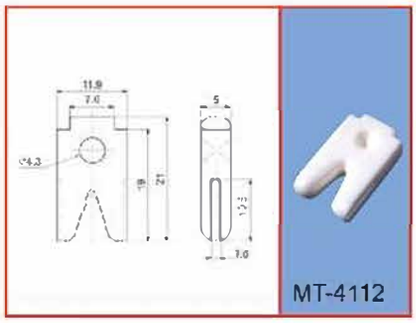
MT-4112

SLIT GUIDES

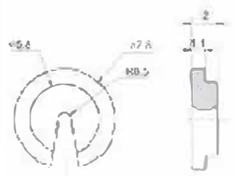

MT-4113

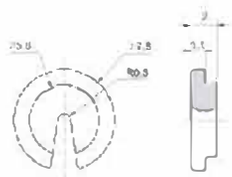

MT-4114

MT-4115

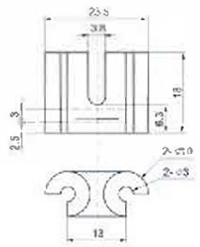

MT-4116

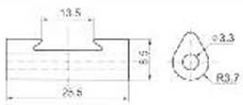

MT-4117

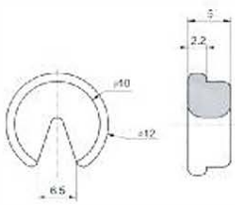

MT-4118

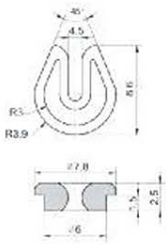

MT-4119

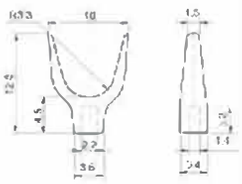

MT-4120

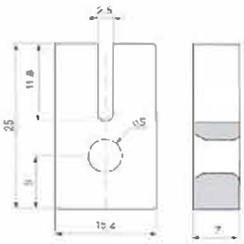

MT-4122

HOOK GUIDES

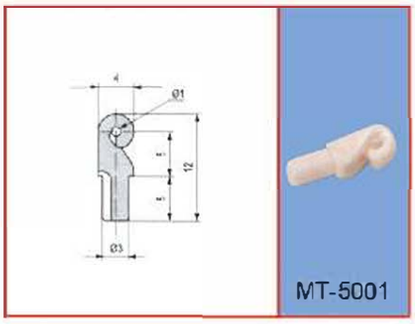
MT-5001

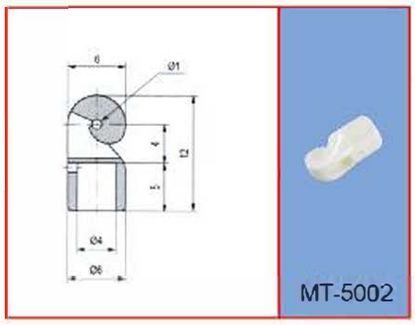
MT-5002

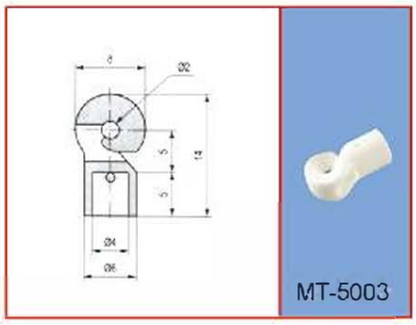
MT-5003

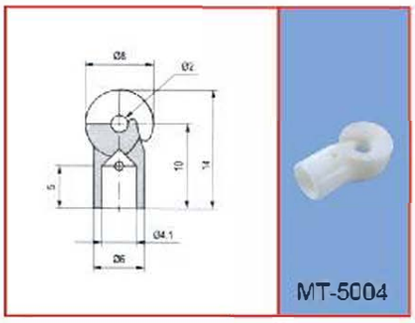
MT-5004

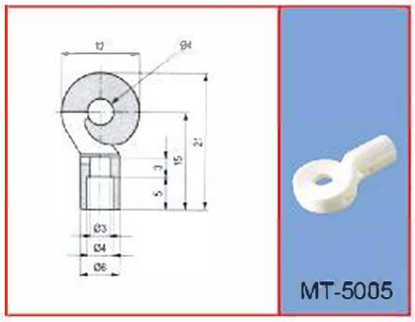
MT-5005

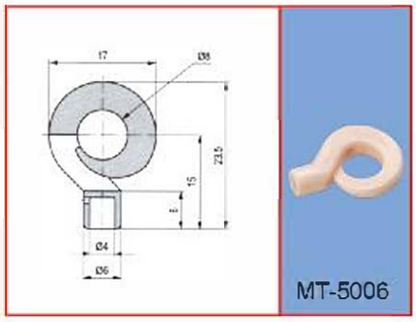
MT-5006

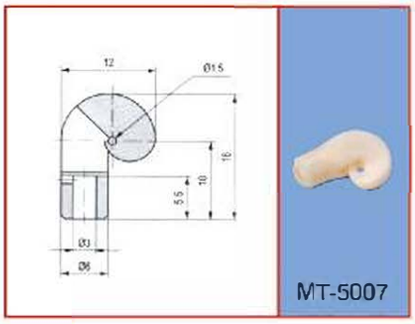
MT-5007

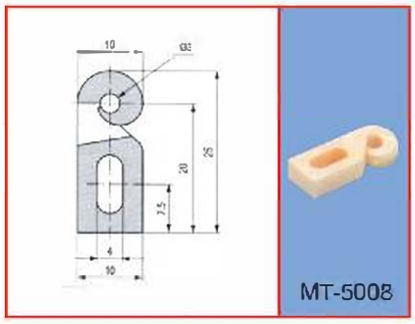
MT-5008

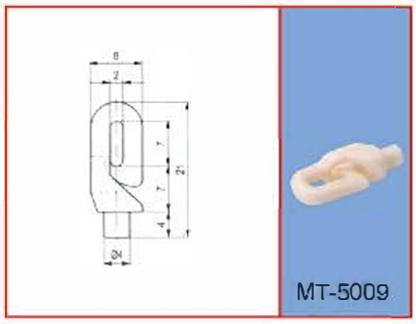
MT-5009

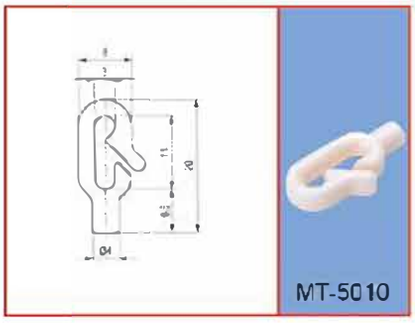
MT-5010

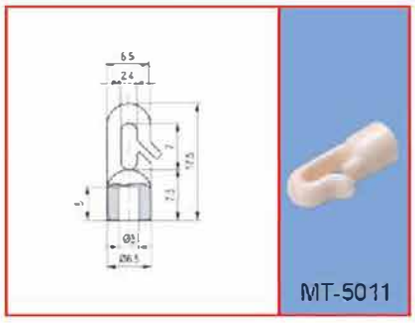
MT-5011

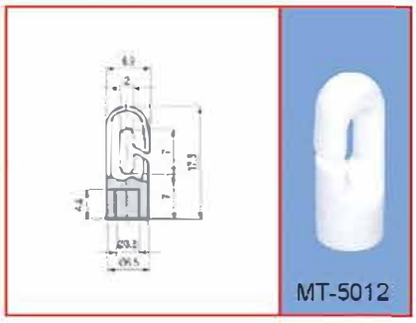
MT-5012

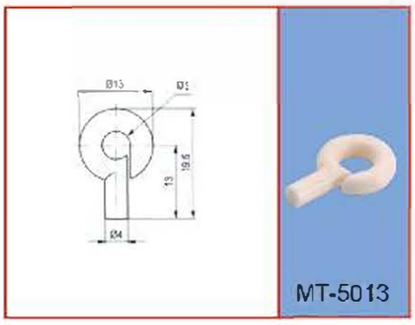
MT-5013

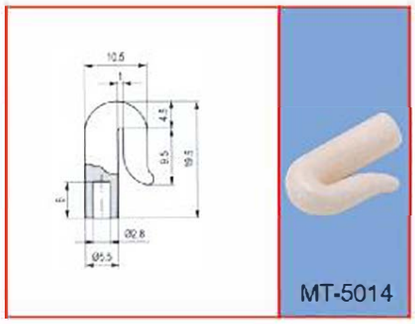
MT-5014

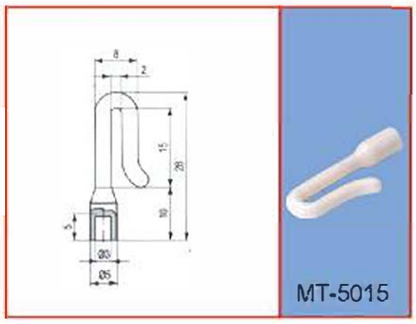
MT-5015

HOOK GUIDES

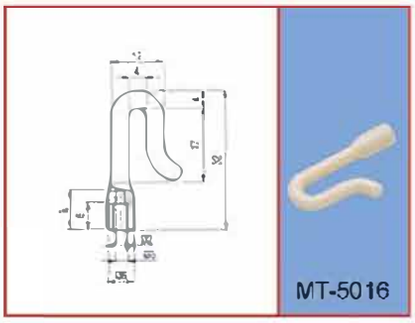
MT-5016

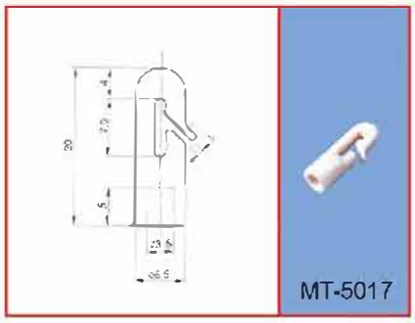
MT-5017

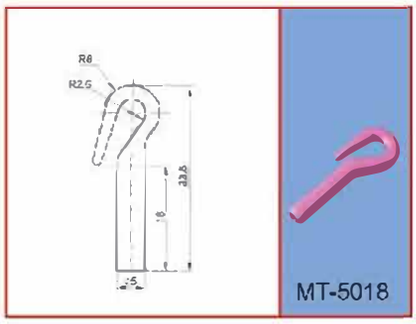
MT-5018

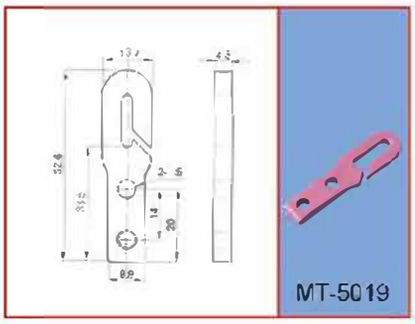
MT-5019

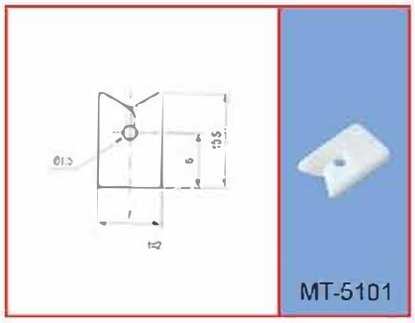
MT-5101

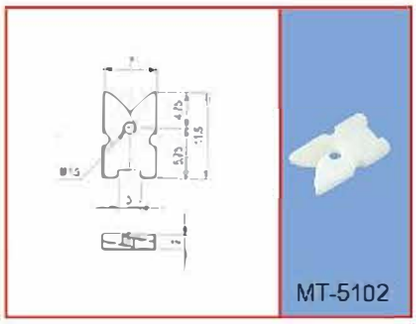
MT-5102

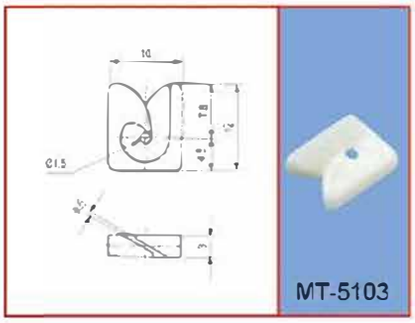
MT-5103

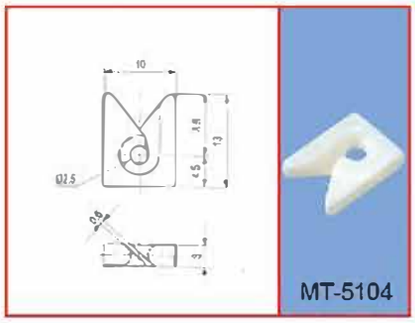
MT-5104

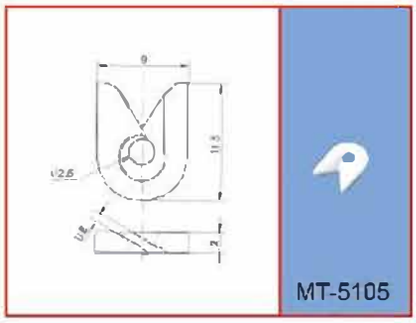
MT-5105

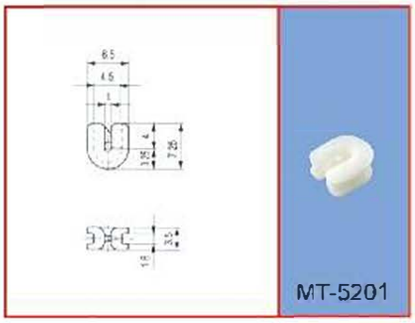
MT-5201

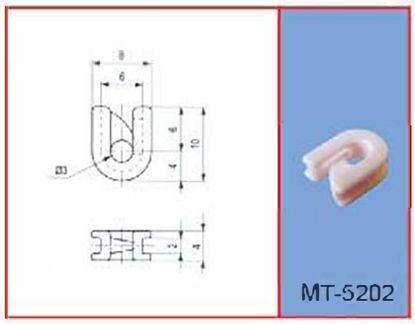
MT-5202

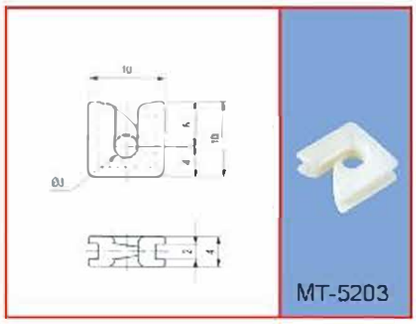
MT-5203

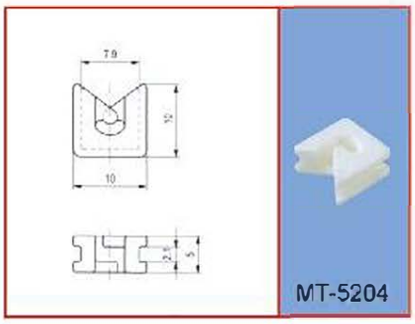
MT-5204

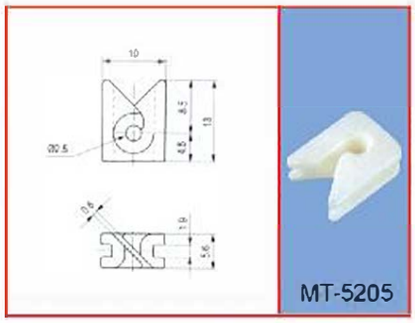
MT-5205

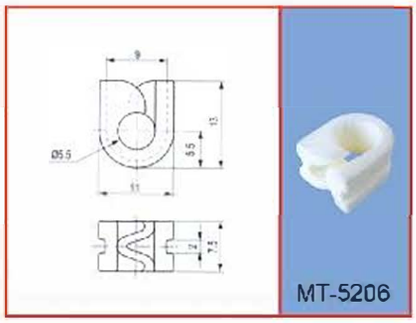
MT-5206

HOOK GUIDES

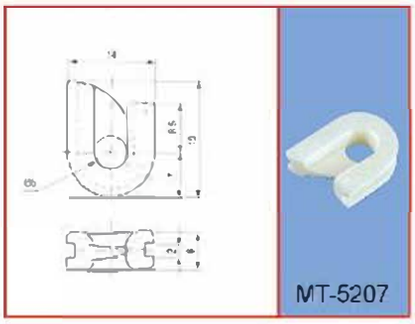
MT-5207

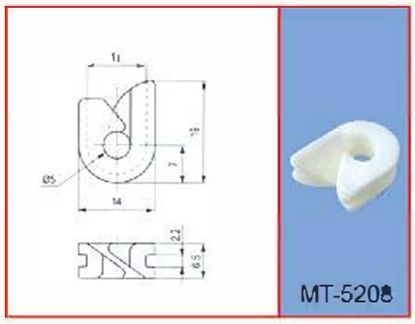
MT-5208

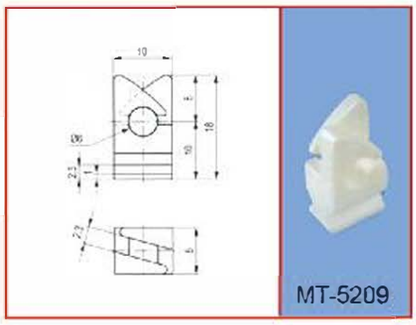
MT-5209

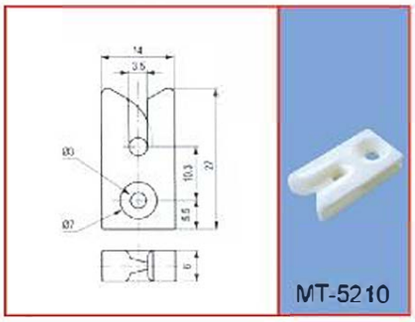
MT-5210

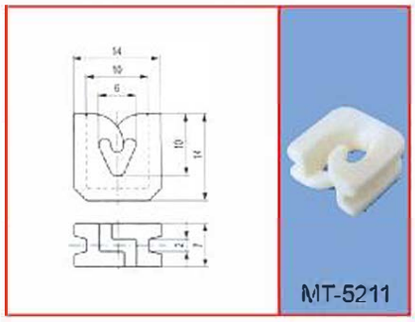
MT-5211

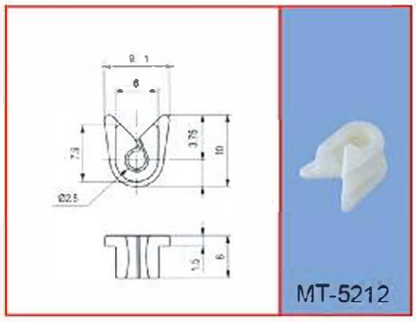
MT-5212

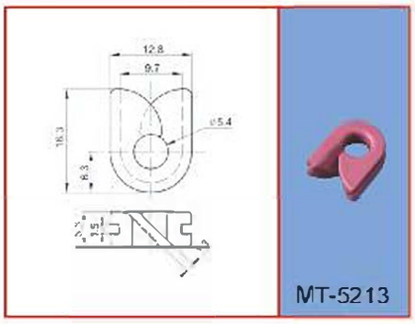
MT-5213

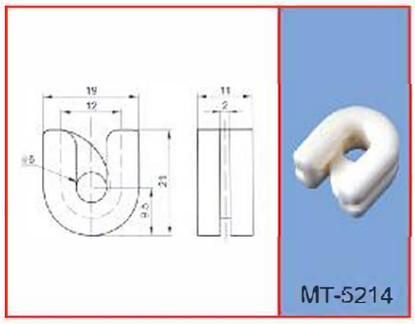
MT-5214

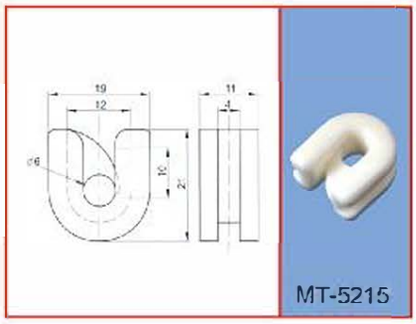
MT-5215

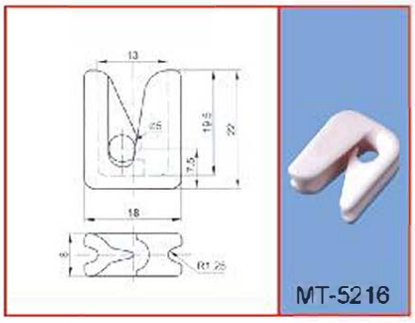
MT-5216

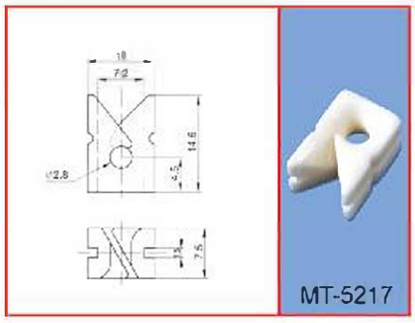
MT-5217

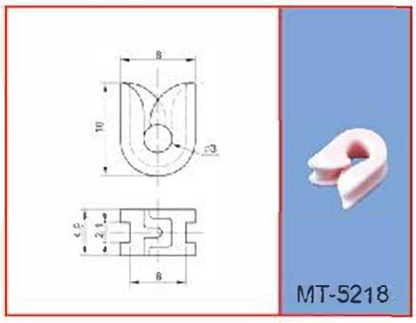
MT-5218

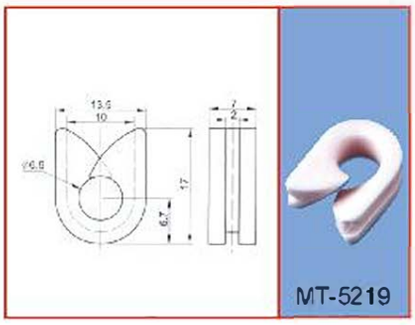
MT-5219

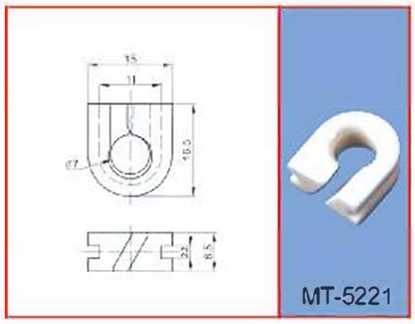
MT-5221

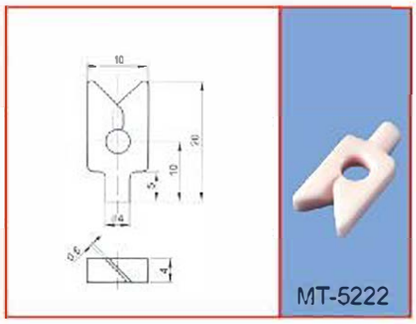
MT-5222

HOOK GUIDES

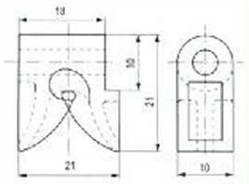

MT-5301

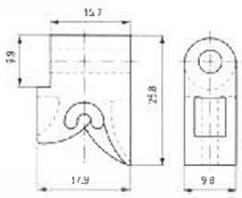

MT-5302

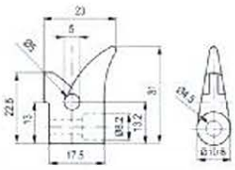

MT-5303

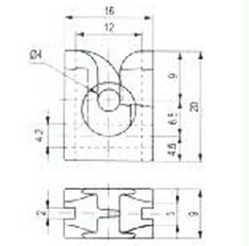

MT-5304

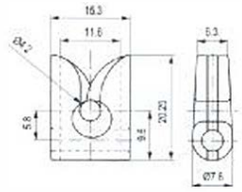

MT-5305

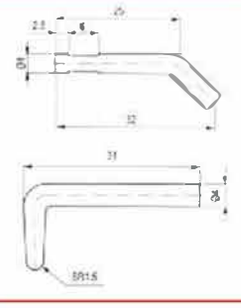

MT-5401

MT-5402

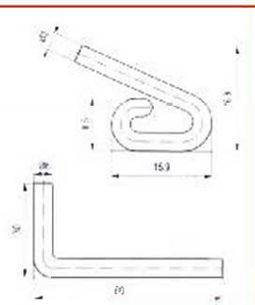

MT-5403

MT-5404

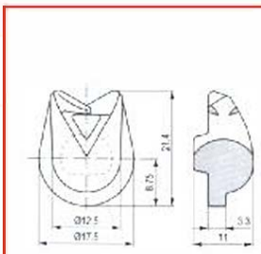

MT-5405

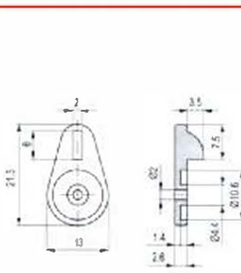

MT-5406

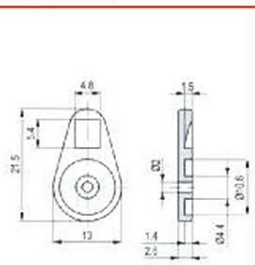

MT-5407

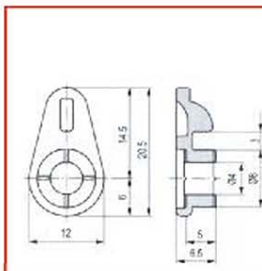

MT-5408

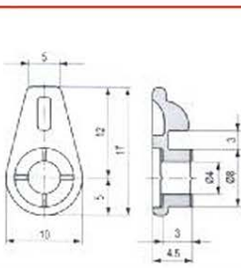

MT-5409

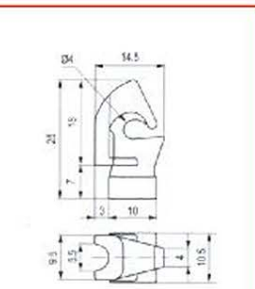

MT-5410

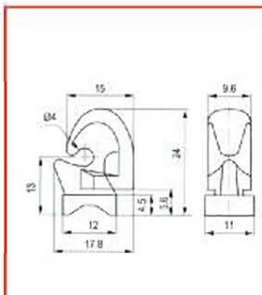

MT-5411

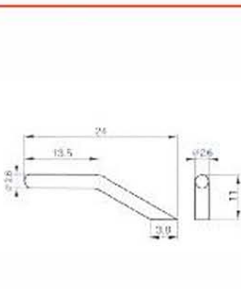

MT-5412

TRAVERSE GUIDES

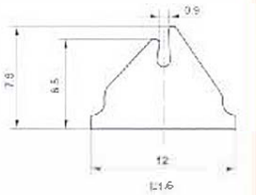

MT-6016

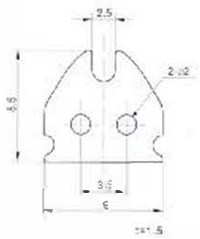

MT-6018

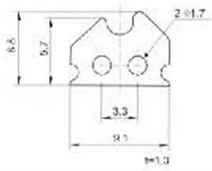

MT-6019

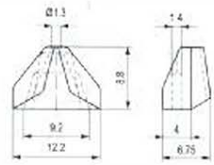

MT-6101

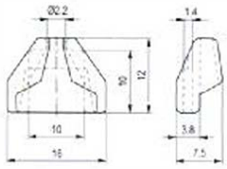

MT-6102

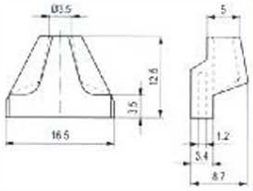

MT-6103

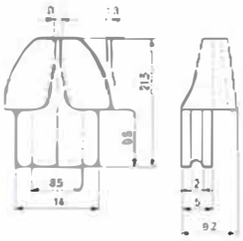

MT-6104

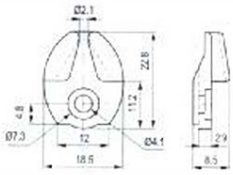

MT-6105

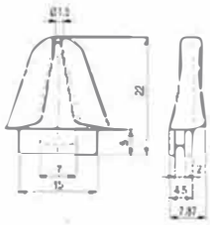

MT-6106

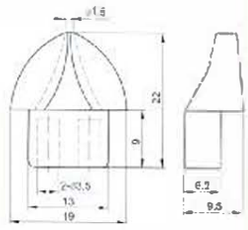

MT-6108

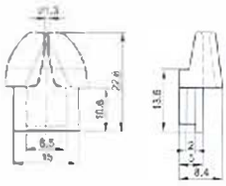

MT-6109

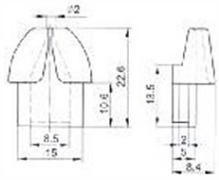

MT-6110

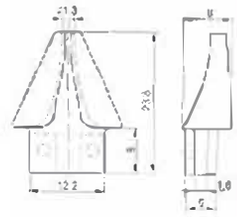

MT-6111

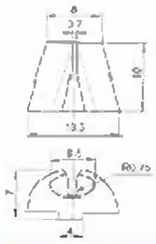

MT-6112

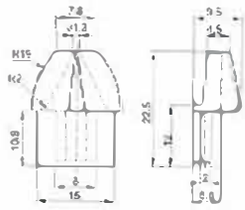

MT-6113

TRAVERSE GUIDES

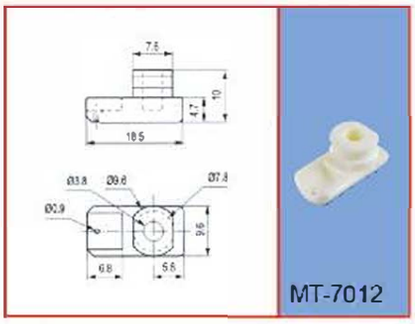

MT-7012

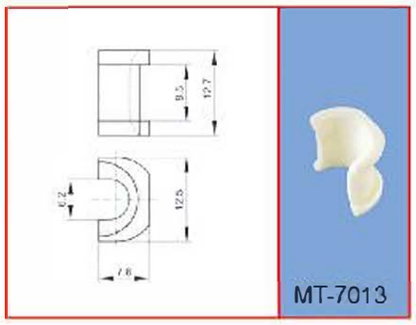

MT-7013

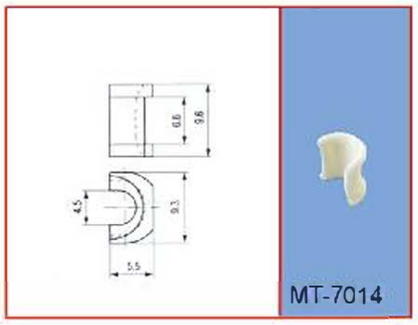

MT-7014

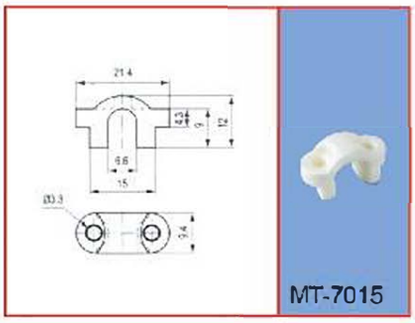

MT-7015

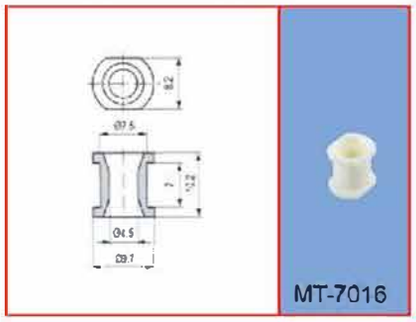

MT-7016

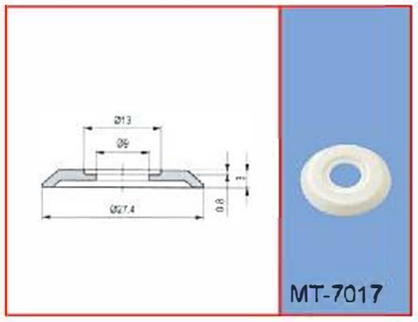

MT-7017

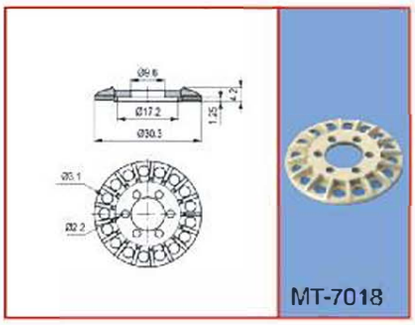

MT-7018

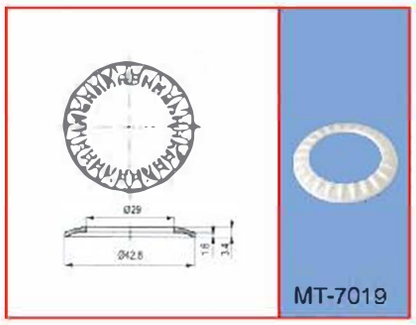

MT-7019

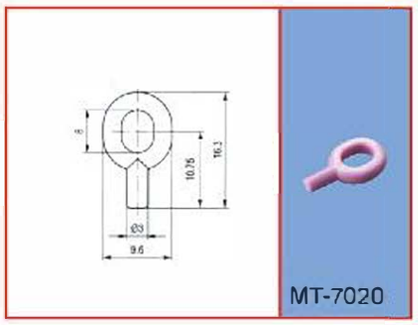

MT-7020

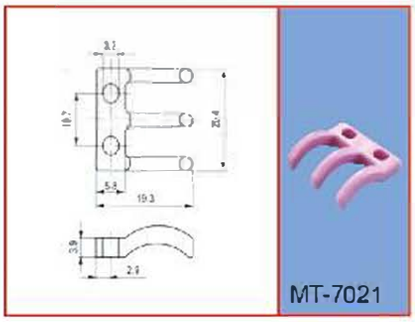

MT-7021

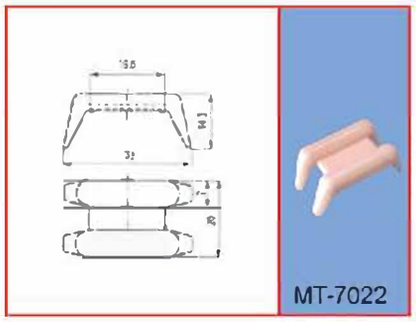

MT-7022

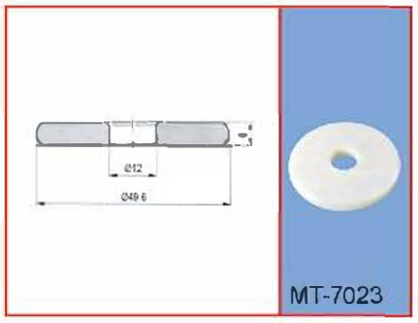

MT-7023

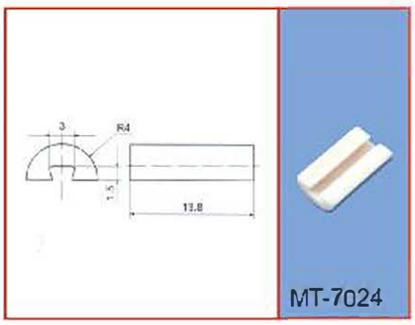

MT-7024

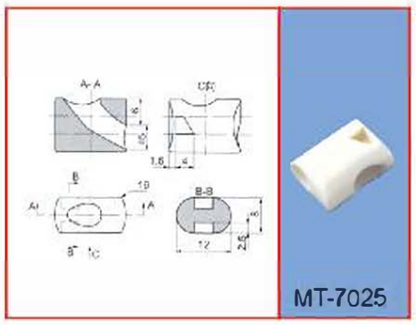

MT-7025

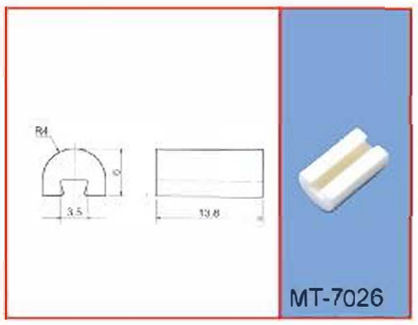

MT-7026

TRAVERSE GUIDES

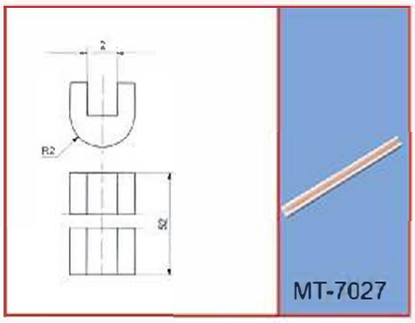
MT-7027

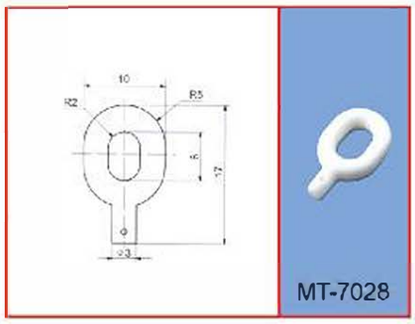
MT-7028

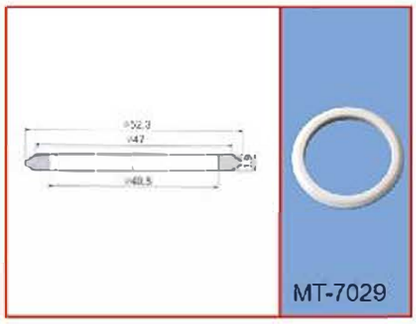
MT-7029

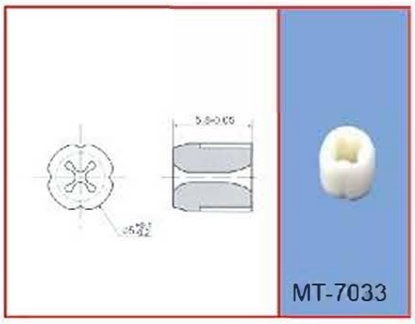
MT-7033

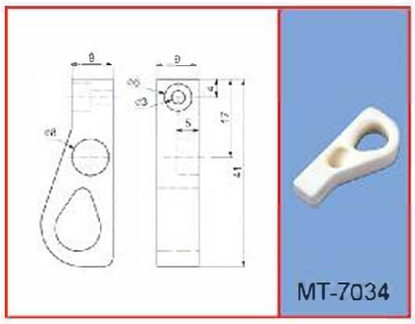
MT-7034

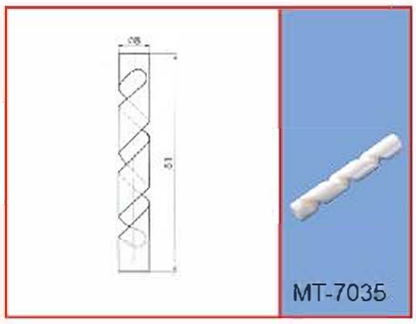
MT-7035

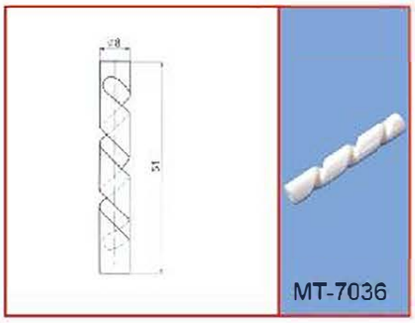
MT-7036

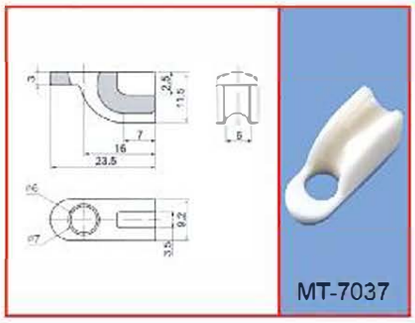
MT-7037

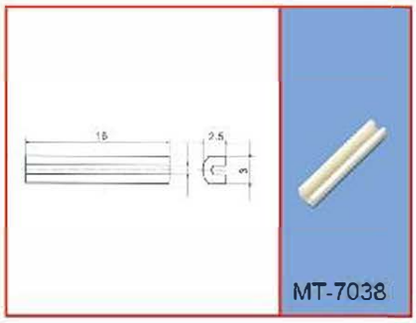
MT-7038

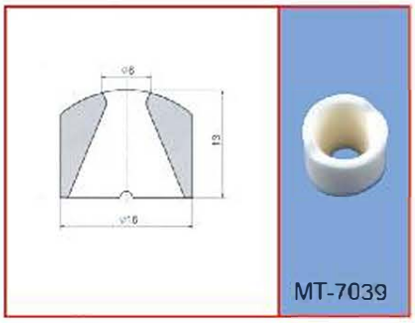
MT-7039

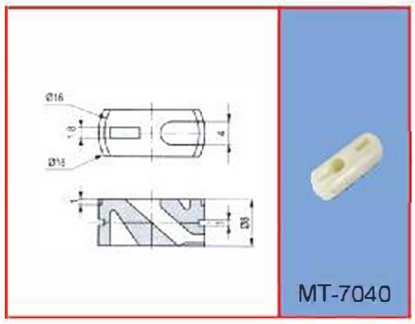
MT-7040

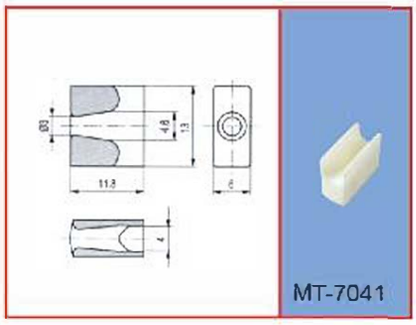
MT-7041

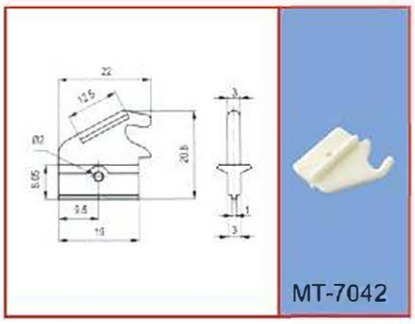
MT-7042

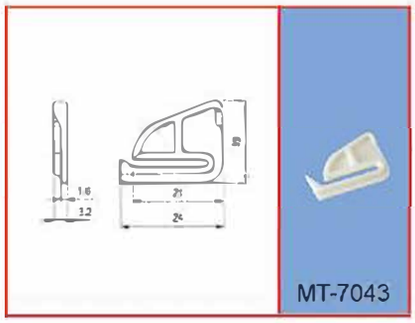
MT-7043

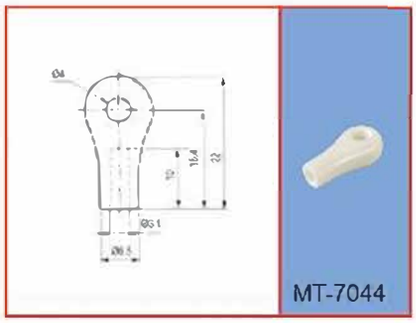
MT-7044

TRAVERSE GUIDES

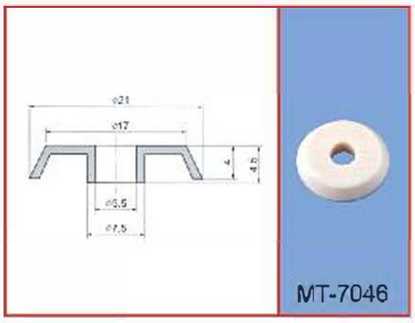

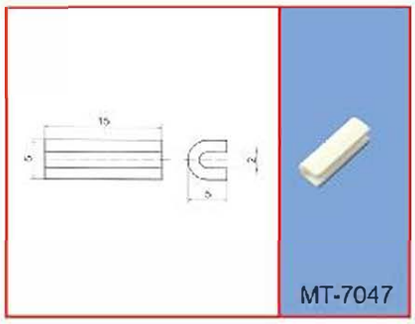

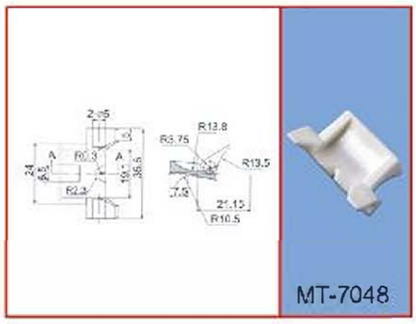

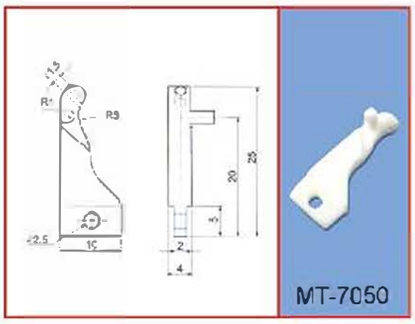

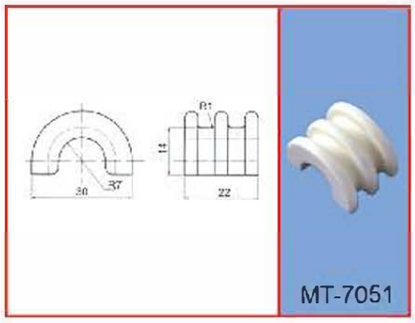

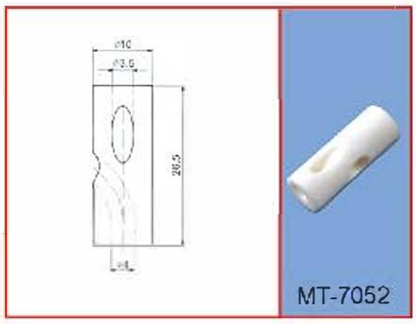

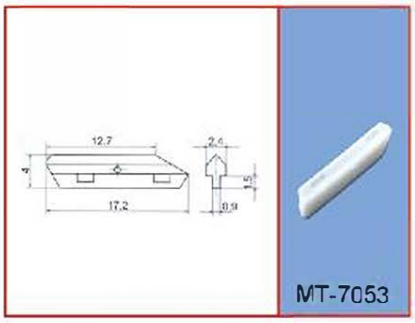

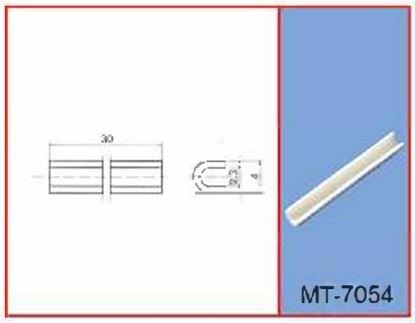

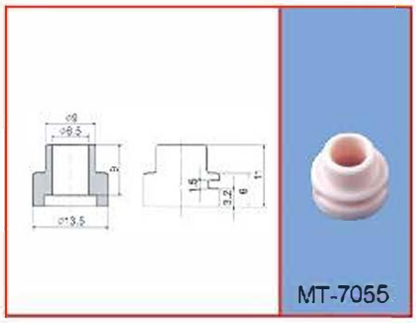

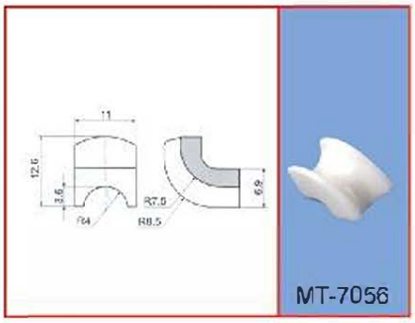

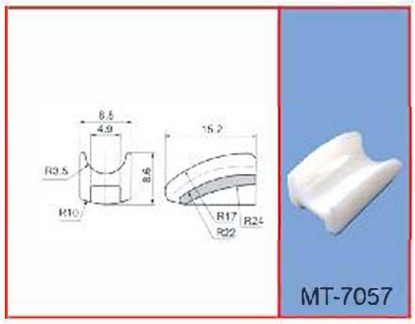

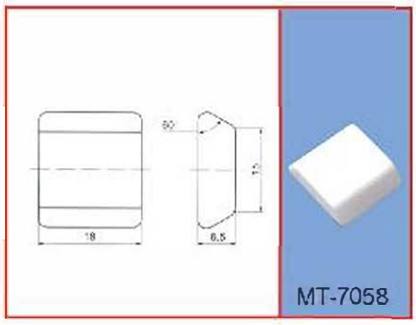

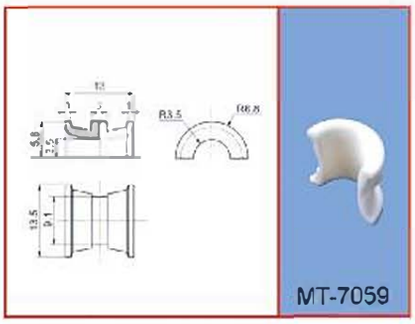

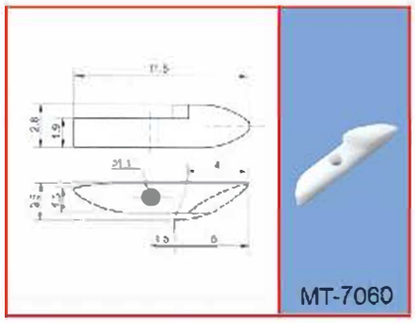

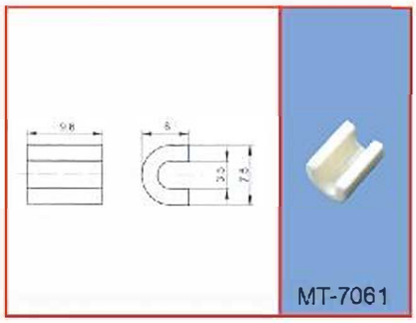

TRAVERSE GUIDES

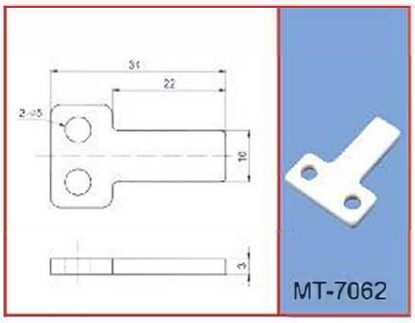
MT-7062

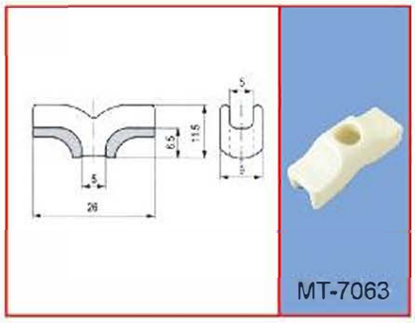
MT-7063

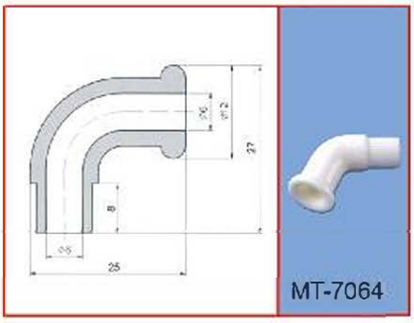
MT-7064

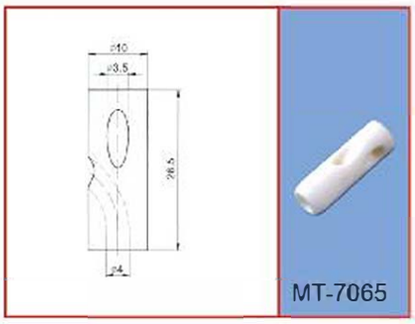
MT-7065

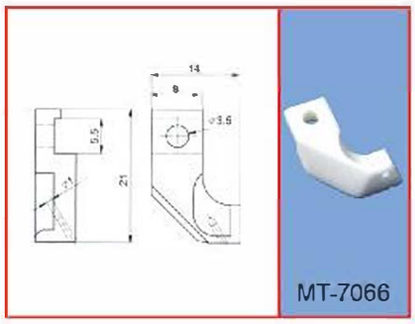
MT-7066

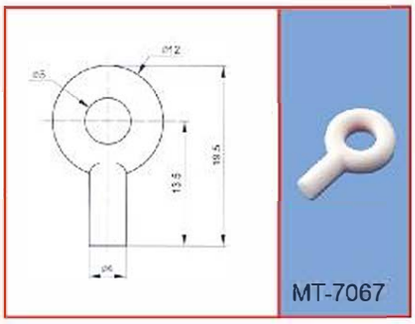
MT-7067

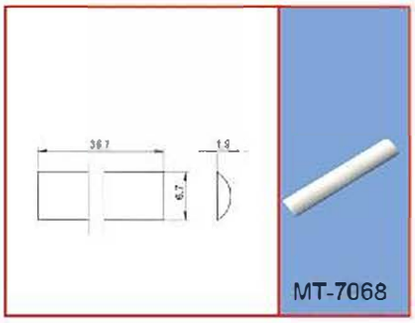
MT-7068

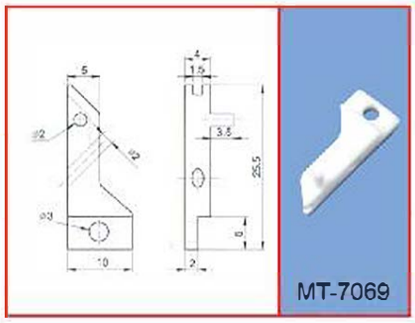
MT-7069

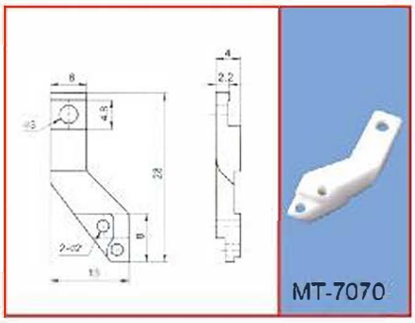
MT-7070

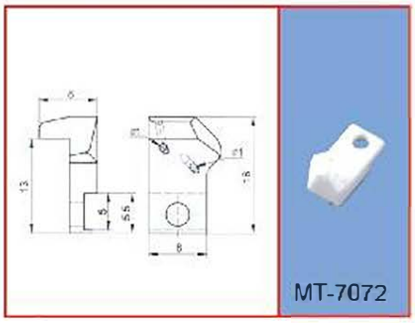
MT-7072

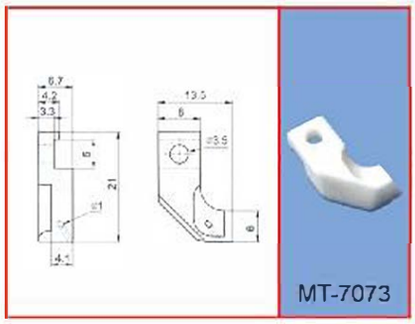
MT-7073

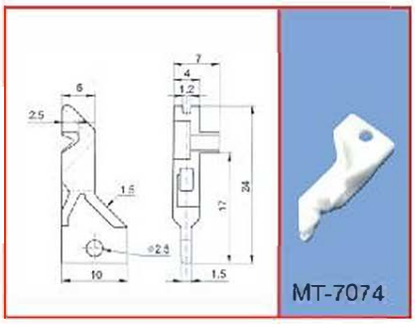
MT-7074

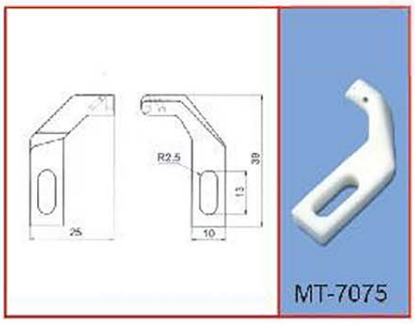
MT-7075

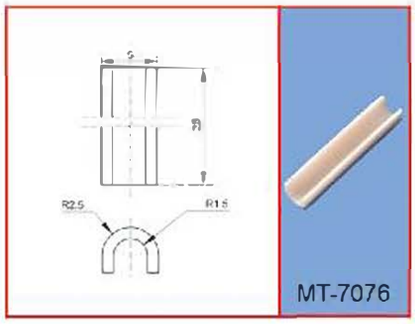
MT-7076

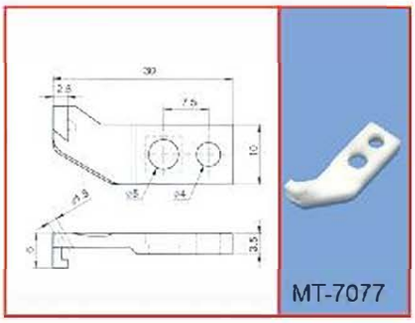
MT-7077

TRAVERSE GUIDES

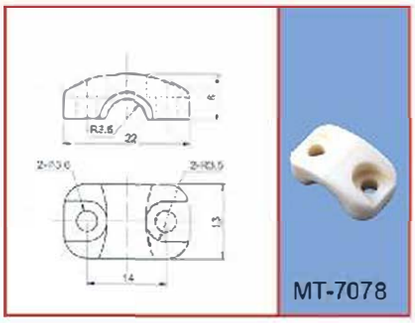
MT-7078

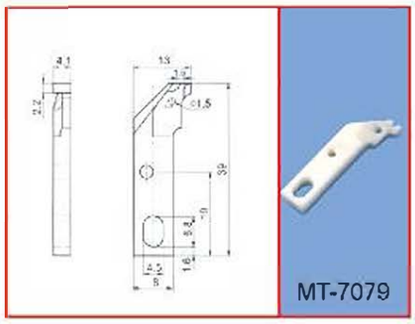
MT-7079

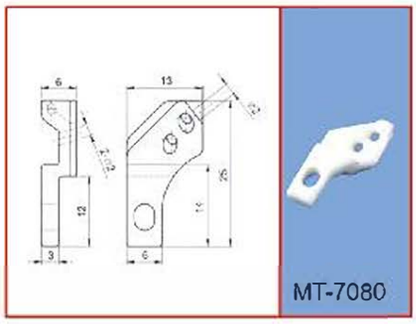
MT-7080

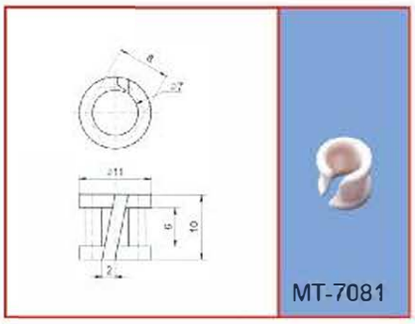
MT-7081

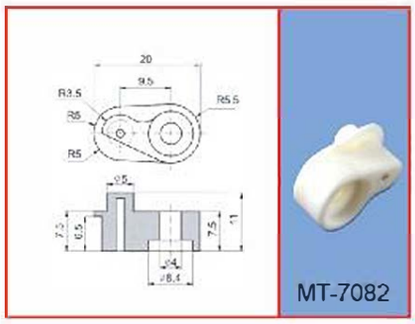
MT-7082

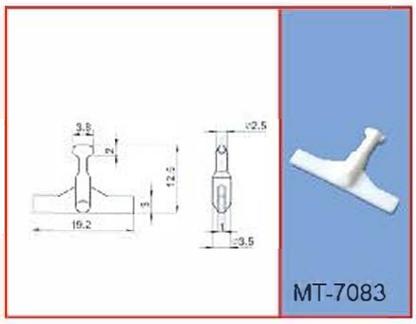
MT-7083

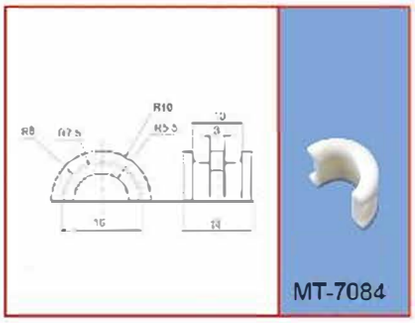
MT-7084

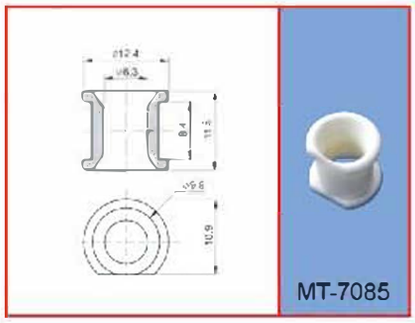
MT-7085

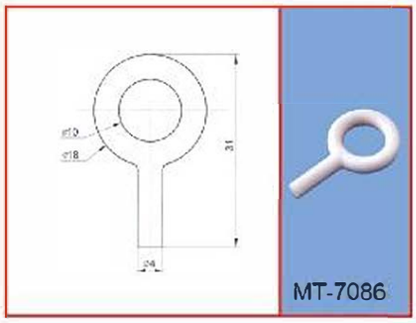
MT-7086

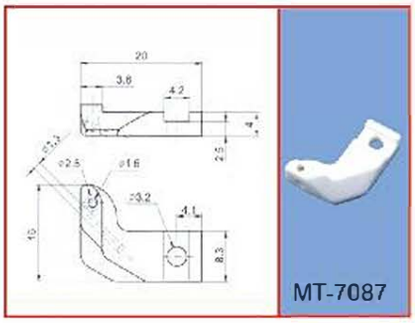
MT-7087

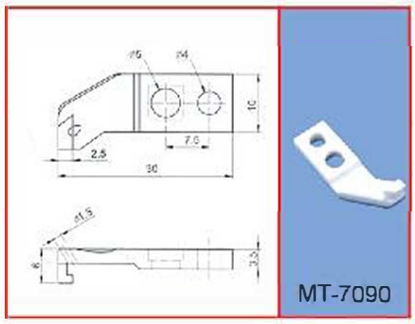
MT-7090

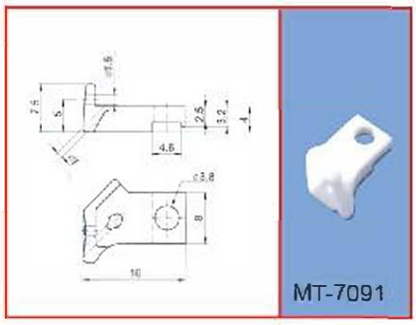
MT-7091

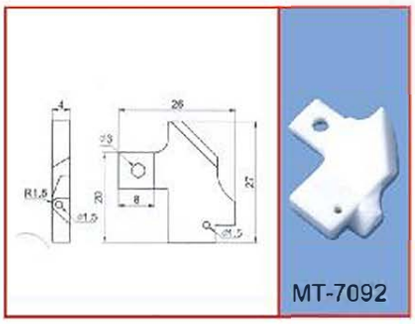
MT-7092

MT-7093

MT-7094

AIR JETS

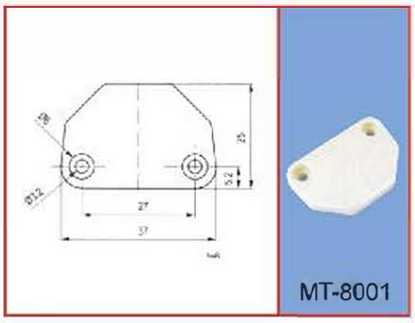

MT-8001

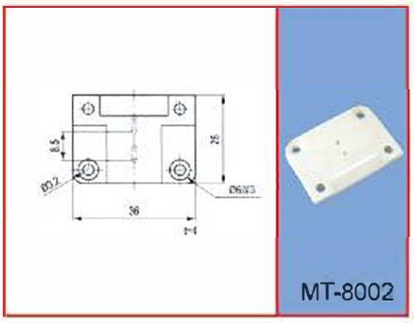

MT-8002

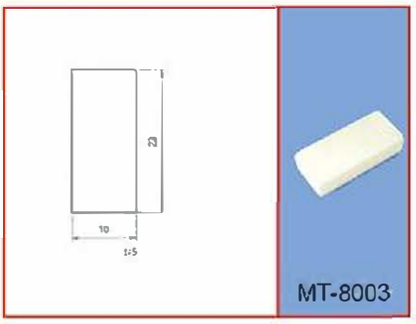

MT-8003

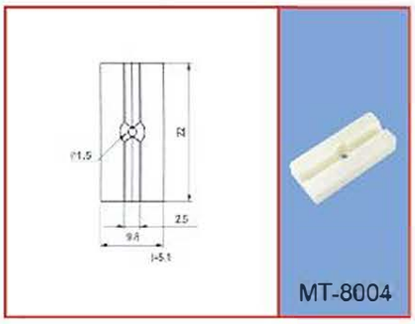

MT-8004

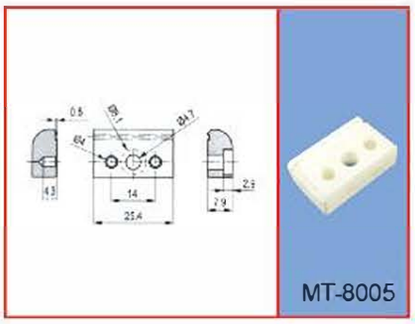

MT-8005

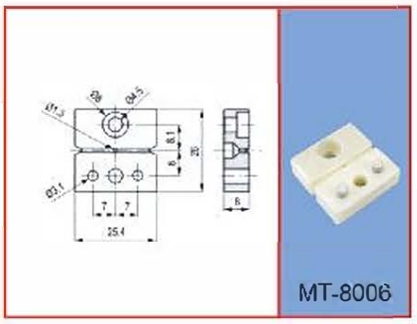

MT-8006

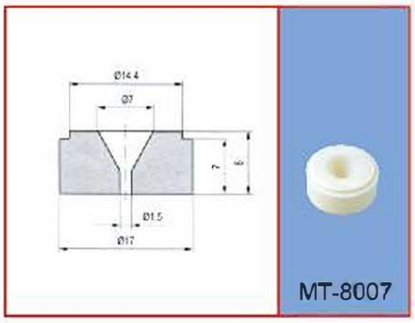

MT-8007

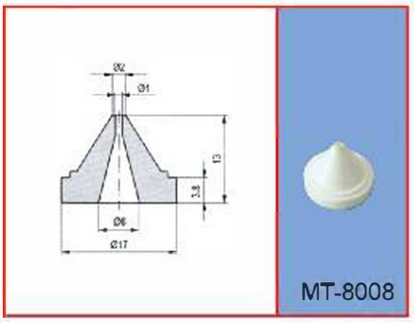

MT-8008

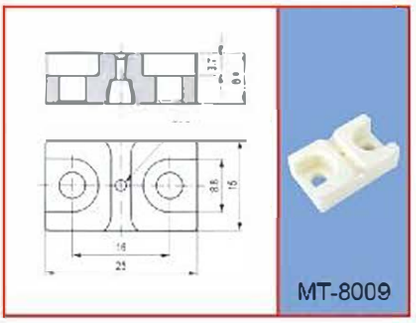

MT-8009

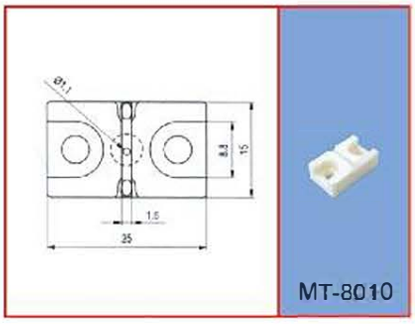

MT-8010

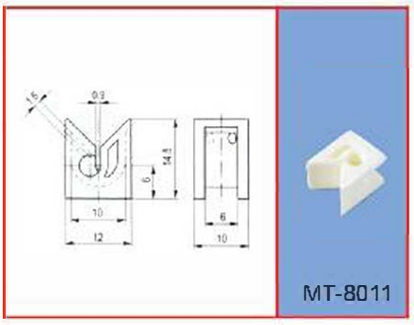

MT-8011

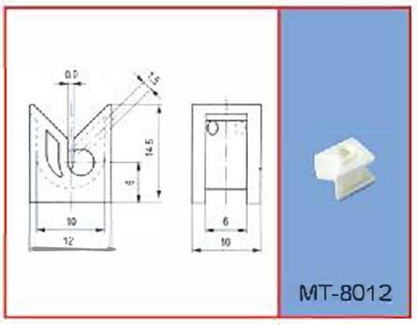

MT-8012

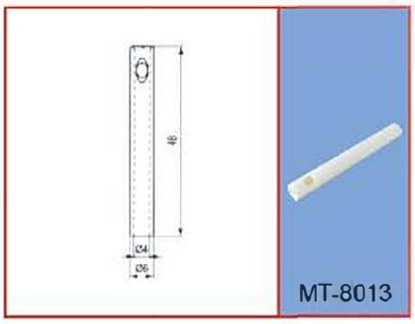

MT-8013

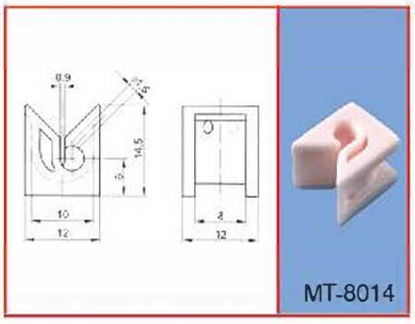

MT-8014

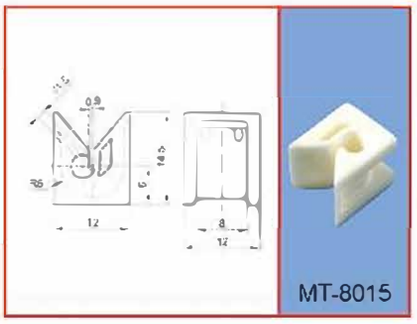

MT-8015

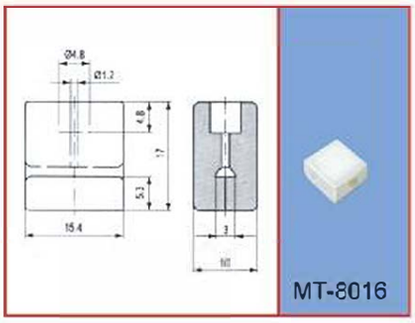

MT-8016

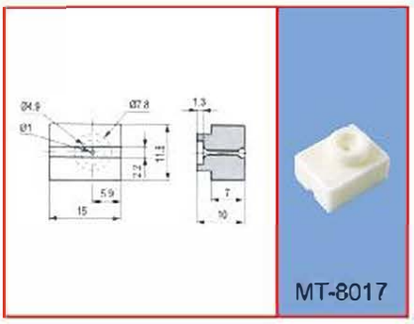

MT-8017

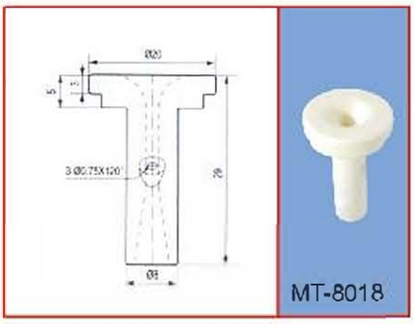

MT-8018

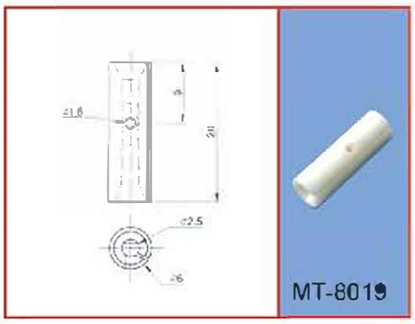

MT-8019

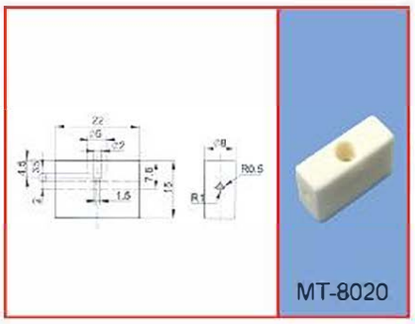

MT-8020

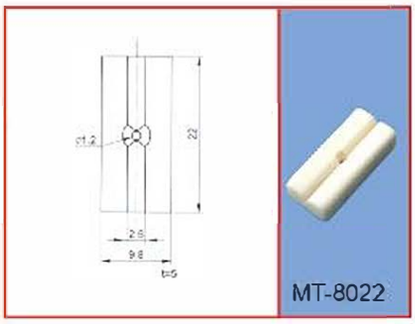

MT-8022

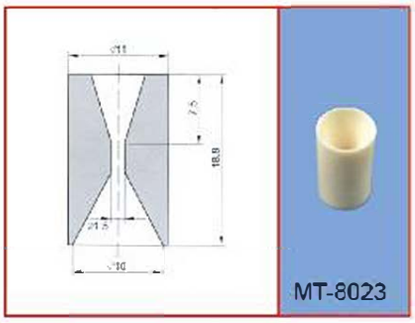

MT-8023

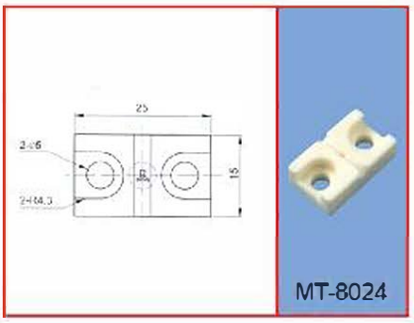

MT-8024

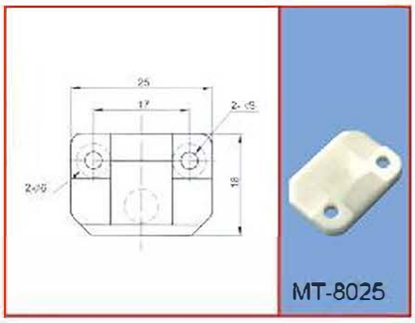

MT-8025

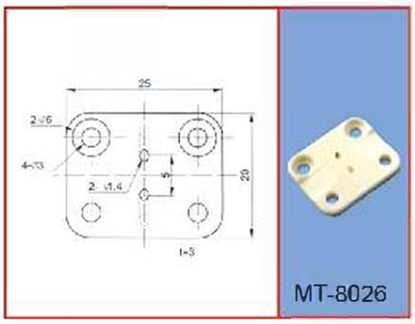

MT-8026

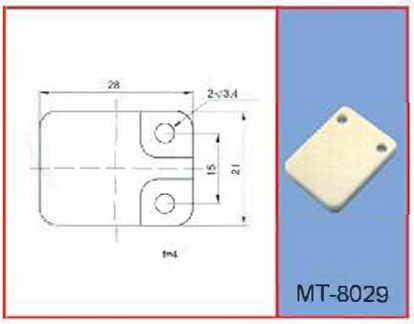

MT-8029

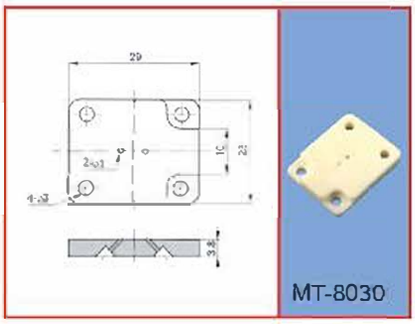

MT-8030

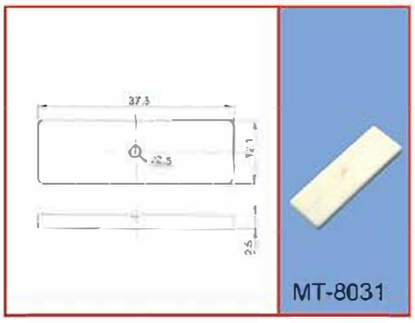

MT-8031

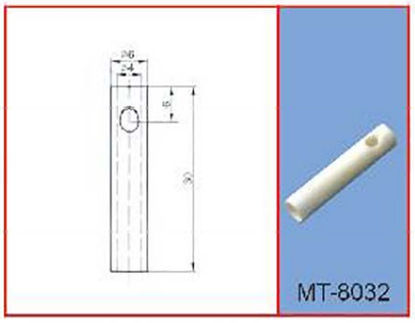

MT-8032

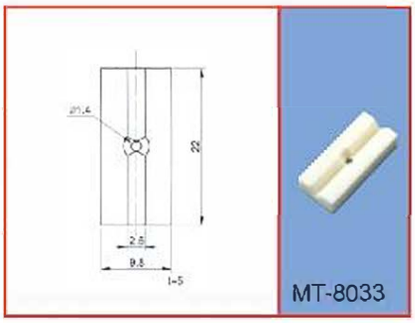

MT-8033

AIR JETS

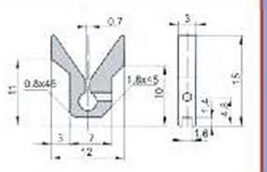

MT-8034

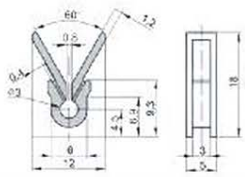

MT-8035

OILING NOZZLES

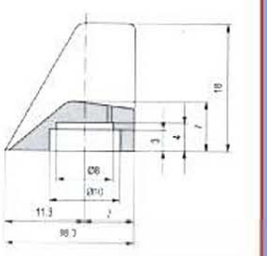

MT-9001

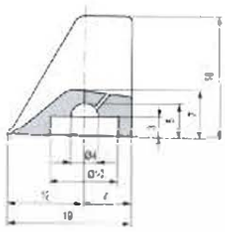

MT-9002

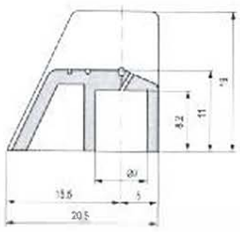

MT-9003

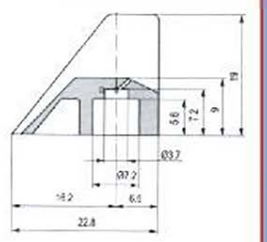

MT-9004

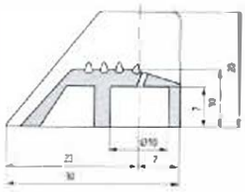

MT-9005

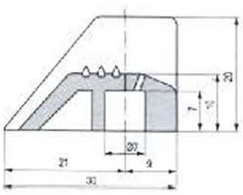

MT-9006

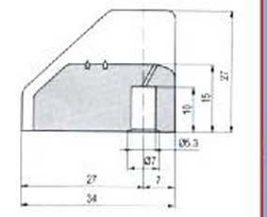

MT-9007

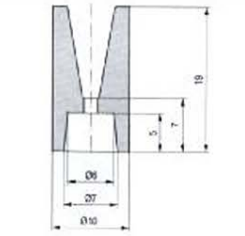

MT-9008

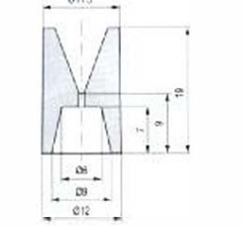

MT-9009

AIR JETS

MT-9010

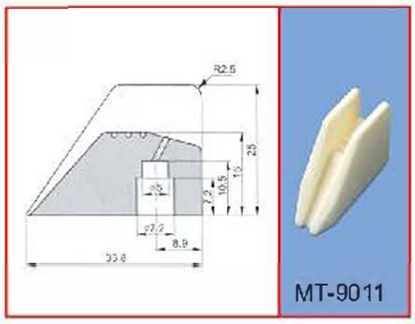
MT-9011

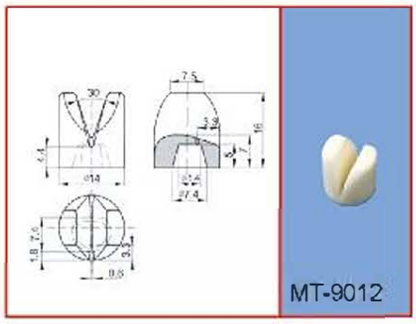
MT-9012

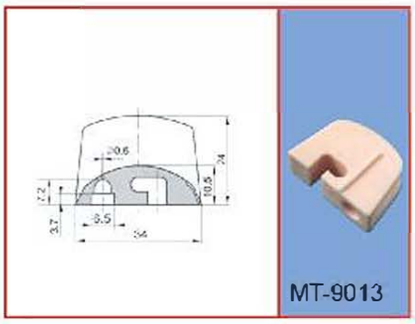
MT-9013

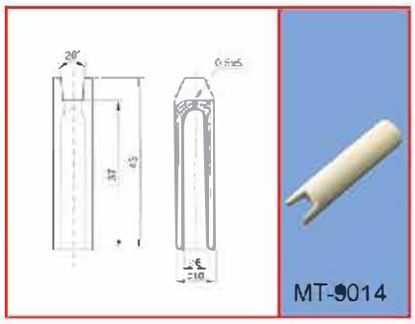
MT-9014

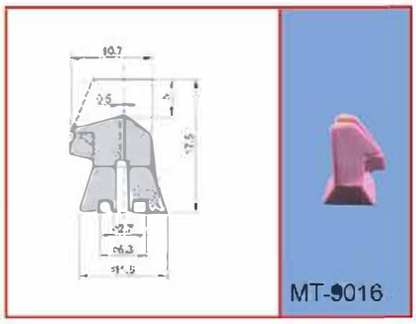
MT-9016

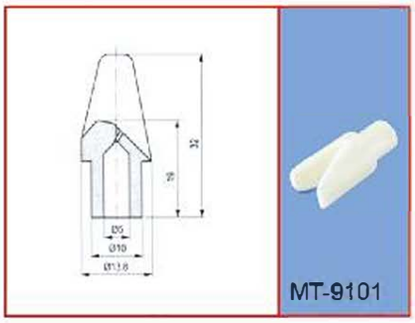
MT-9101

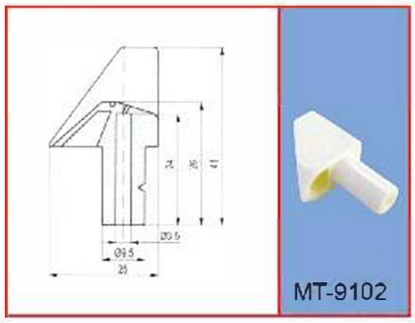
MT-9102

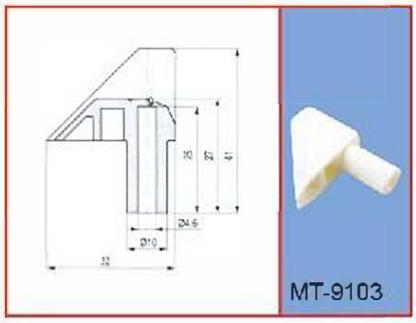
MT-9103

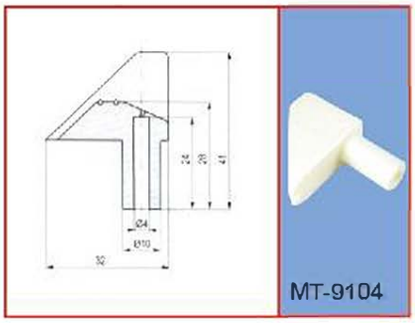
MT-9104

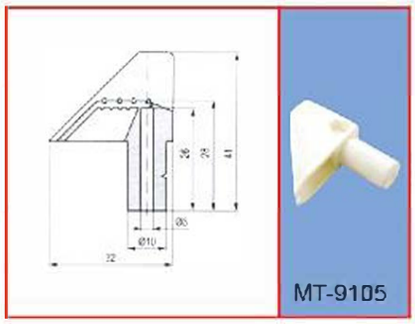
MT-9105

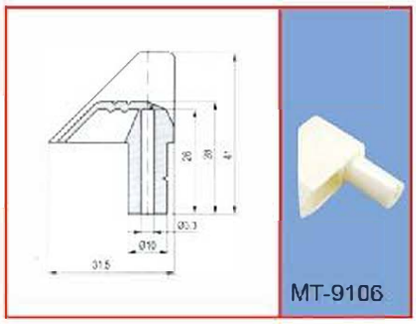
MT-9106

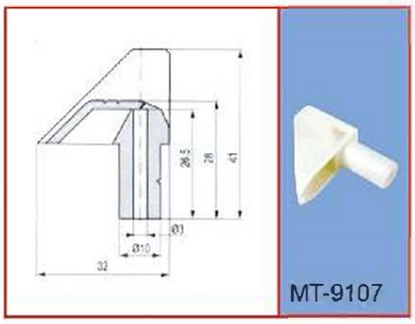
MT-9107

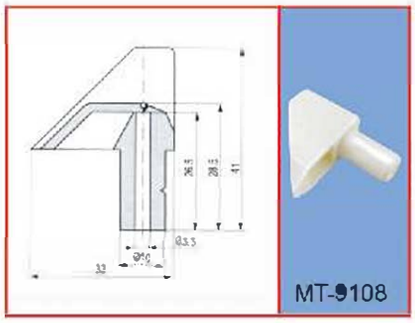
MT-9108

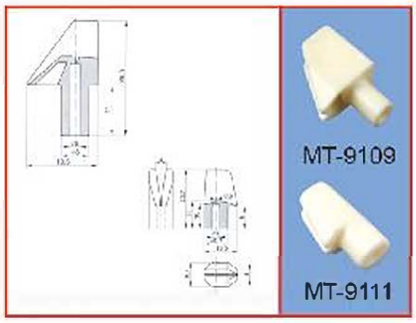
MT-9109

MT-9111

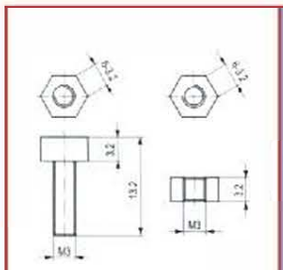

MT-E001

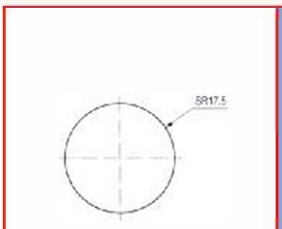

MT-E002

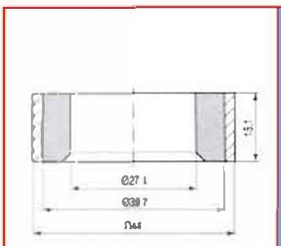

MT-E003

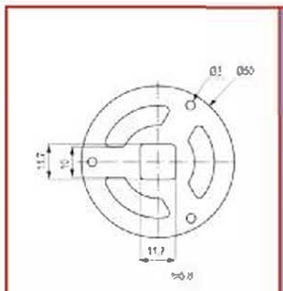

MT-E004

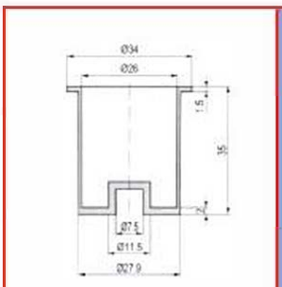

MT-E005

Ceramic Shutter Cutter

MT-E006

Ceramic Shutter Cutter

MT-E007

Ceramic Shutter Cutter

MT-E008